ASỊNILU ỤMỤ ANỤMANỤ NA NSIRIHỤ NDỊ IGBO: NZIPỤTA ỌWA ECHICHE HA NWERE N'USORO AMỤMAMỤ NCHEKE

Si N'Aka

Florence Uju Ibeh PhD
uf.ibeh@unizik.edu.ng
Department of Igbo, African and Communication Studies,
Nnamdị Azikiwe University, Awka.

Na

Ifeyinwa Cordelia Isidienu PhD
Department of Igbo, African and Communication Studies,
Nnamdị Azikiwe University, Awka.
ifyisidienu@gmail.com

Ụmị edemede

Nchọcha a bụ ntụcha agwara na njirimara asịnilu ụmụ anụmanụ na nsirihụ ndị Igbo n'usoro amụmamụ asụsụ ncheke. Amụmamụ asụsụ ncheke bụ amụmamụ na-elekwasị anya na nghọta. Ọ na- achọ ịmata ka mmadụ si echedebe echiche. Asịnilu so na mbụrụ n'amụmamụ ncheke ma bụrụ atụmatụ okwu na-adị n'ụdị okwu ozi nke a na-asị n'otu onye ma ọ bụ otu ihe kwuru otu ihe ma ọ bụ ihe ọzọ. Ihe na-ekwu ihe ahụ nwere ike ịbụ ihe na-eku ume ma ọ bụ ihe anaghi eku ume. Ihe kpalitere nchọcha a bụ na o nwebeghi ebe nwa nchọcha hụrụla e ji atụtụ ọwa echiche mee nchọcha n'asịnilu. Ebumnobi nchọcha a bụ ịkọwa asịnilu, njirimara ya na ịchọpụta ọwa echiche a ga-eji kọwapụta asịnilu ụmụ anụmanụ a họọrọ. Usoro nchọcha a bụ sọevee kenkọwasị. E wetara ngwa ọrụ nchọcha a n'akwụkwọ ọgụgụ dị iche iche, ajụjụ ọnụ a gbakwara ụfọdụ ndị mmadụ tinyere iji usoro nnọrọmele na ijikwa ọgụgụ isi dị ka ndị Igbo chepụta ụfọdụ ngwa ọrụ. Atụtụ e jiri mee nchọcha a bụ atụtụ ndịna ncheke. Ka e mechara ntụcha, e si na nkọwa asịnilu hụ ndịiche ya na ilu. Nchọpụta ọzọ bụ na e si n'agwara na njirimara anụmanụ wube asịnilu e jiri anụmanụ ndị a tụọ nke mere na anụ a sị na ọ sịrị, na-adị ka ọ sịrị ihe ahụ n'eziokwu. Ọzọ bụ na atụtụ nhụta kọwara ọwa echiche mfe atọ pụtara ihe n'asịnilu e jiri mee nchọcha. Ha bụ ọwa ndịnime, ndịnike na ndịnụzọ. Nchọcha a ga-abara ndị nchọcha, ndị nkuzi na ụmụ akwụkwọ uru. Maka nhịamahụ e nwetara n'ịtapịa ụfọdụ n'Igbo ka nchọcha a ji atụ aro ka ndị nwere mmasị n'ịmụ asụsụ Igbo gaa n'ihu n' iji atụtụ a mekwuo nchọcha ka ihe ndị e merela na ya bawanyekwuo.

1.1 Ntọnala Nchọcha

Asụsụ bụ ụzọ doro anya mmadụ na ibe ya si enwe mmekọrịta. Ọ bụkwa ụzọ mmadụ si ezipụta ihe o bu n'uche. Ọtụtụ ndị mmadụ amụọla asụsụ n'ụzọ sayensị. Otu onye n'ime ndị mụrụla sayensị asụsụ bụ Noam Chomsky. Ọ kọwara na mpaghara ụbụrụ e ji amụ asụsụ dị iche na nke e ji amụ ihe ndị ọzọ. O gosipụtara mmụta ya n'afọ 1957. Chomsky, na mkpebi ya, kọwara na e nwere ngwa mmata n'ụbụrụ nke e ji amụta asụsụ n'agbanyeghị ma a kụziiri ya mmadụ akụzi ma ọ bụ na a kụzighị ya. Mana Langacker na Lakoff na ndị ọzọ ekwenyeghị n'echiche

Chomsky. Mmadụ abụọ ndị a na ndị otu ha mere ka a mata na asụsụ na ihe ndị ọzọ na-agakọ ọnụ n'otu mpaghara ụbụrụ. Ha gosipụtara na asụsụ na ihe ndị ọzọ ahụ na-esi n'otu ọwa ụbụrụ agakọrịta. Ọ bụ amụmamụ ha ka ha sitere na ya wepụta amụmamụ ncheke n'agbata afọ 1980. Ihe ha ji maa atụ nghọta ha bụ na a sụgharịa otu ahịrị okwu ugboro iri, ọ ka na-egosi otu nghọta.

Ọmụma atụ: 1

a. Were ewu manye n'ọgbụrị b. Were ọgbụrị manye ewu

Ihe amụmamụ a na-elekwasị anya bụ nghọta. Uche ya adịghị na nhọrọ mkpụrụ okwu, usoro ndokọ okwu, mkpalite mmụọ ma ọ bụ ụtọ dị n'ime agụmagụ. Otu n'ime mbunuuche asụsụ ncheke bụ ịmata ka amamihe mmadụ ha na ka mmadụ si echedebe echiche site n'iji otu usoro doro anya. Amụmamụ ncheke bụ amụmamụ e kepụtara ọhụrụ ji nghọta amụ asụsụ. Dị ka Lakoff (1987) siri kwu. E wekọtara ya n'ihe a maara gbasara uche site na ngalaba amụmamụ ndị ọzọ bụ amụmamụ ime mmụọ, sayensi asụsụ, ntọpọlọjị, filọsọfi na amụmamụ kọmputa.

Langacker (1987) na nkọwa nke ya sịrị na amụmamụ ncheke ji nghọta amụ asụsụ. Mbunuuche amụmamụ a bụ ịtụle etu ụbụrụ si arụ ọrụ n'ikepụta asụsụ na echiche. Ndị otu amụmamụ a kọwara na asụsụ ọ bụla nwere mkpụrụ ụda dị iche iche e ji asụ asụsụ ma na-emepụta okwu dị n'asụsụ. Ụfọdụ okwu ndị a, e mepụtara nwere ndị nwere echiche aka ha na ndị enweghị echiche aka ha nke a na-esi n'ọnọdụ ha nọ n'ahịrị okwu achọpụta echiche dị na ha. Amụmamụ a na-ekpokọta ndoko asụsụ ọnụ mgbe ọ na-ewepụta ụzọ atọ o si hụta asụsụ. Ụzọ atọ ndị ahụ bụ, ụtọ asụsụ onye ọ bụla bụ ka o si ghọta gburu gburu ya, asụsụ bụ ihe mmụta dị ka ihe a na-ekwu maka ya si dị, na n'asụsụ ihe ndị ọzọ mere na-agwakọta n'otu ọwa ụbụrụ karịa asụsụ inwe ọwa ụbụrụ nke ya iche.

Ọ bụghị naanị Langacker nwere echiche a na-ekwu na asụsụ na amamihe ndị ọzọ na-agakọ ọnụ n'ime otu ọwa. Croft na Cruise (2004:1) nwere ụdị nkwenye a. Ya mere ha ji sị na isi okwu asụsụ ncheke abụghị inwe ọwa echiche pụrụ iche n'ebe ọwa nghọta amamihe ndị ọzọ dị. Ha na-egosi na ọ bụ otu ọwa ka asụsụ na echịche ihe ndị ọzọ si aga n'ụbụrụ isi mmadụ.

Udemmadụ (2018) na-akọwa na amụmamụ a na-akọwa okwu site na nghọta o nyere onye nụrụ okwu ahụ n'ime ụbụrụ ya. Dị ka o si kọwa, nsogbu dị na nke a bụ ịmata ọnọdụ okwu ahụ nwere maka na a naghị ahụ ihe gara n'ụbụrụ mmadụ anya.

E kepụtara amụmamụ a iji mata ka asụsụ na ime mmụọ mmadụ si agakọ. Asịnilu bụ atụmatụ okwu nwa nchọcha chọrọ iji amụmamụ ncheke lebaa anya. Ebumnobi ya bụ iji atụtụ ọwa

echiche si na atụtụ ndịna ncheke tụchaa asịnilu ụmụ anụmanụ. N'ịkọwa asịnilu, ọ dịkwa mkpa ichigharị echiche mmadụ n'ihe ilu bụ. Nke a ga-eme ka nkọwa asịnilu dị mfe.

Ihe e bu n'obi bagide nchọcha a bụ inye nkọwa asịnilu na ilu ma si na nkọwa ha gosipụta njirimara ha. Ọzọ bụ ịchọpụta ọwa echiche dị iche iche e ji kọwapụta asịnilu ụmụ anụmanụ ndị a họọrọ. Asịnilu a ga-ewebata ebe a bụ naanị ndị metụtara ụmụ anụmanụ. Nchọcha a agaghị eleba anya n'asịnilu ndị ọzọ metụtara osisi, okwute, mmiri na ihe ndị ọzọ. Asịnilu ụmụ anụmanụ ndị a bụ ma anụmanụ ndị dị elu dị ka mmadụ ma ndị dị ala dị ka anụ nwere ụkwụ anọ, ndị na-efe efe d.g.

Nchọcha a achọghị ịtule asịnilu n'ụzọ ọzọ n'abụghị iji atụtụ nhụta kọwara ọwa echiche dị iche iche e si n'amụmamụ ncheke nweta were tụchaa asịnilu ndị a họọrọ.

Uru nchọcha a bụ na nghọta asịnilu ga-adịrị ndị mmadụ mfe. Nchọcha a ga-abakwara ọha na eze uru tụmadụ ụmụ akwụkwọ na ngalaba asụsụ na omenala Igbo. A ga-esikwa na nchọcha a mata ihe asịnilu bụ, njirimara ya na ọwa echiche dị iche iche dị na ha. Ọzọ, nchọcha a ga-enye aka n'ịbawanye ọnụ ọgụ ihe ndị e derela gbasara isi okwu a.

2.0 Ntụlegharị Agụmagụ

Na mpaghara a, e lebara anya na nkọwa dị iche iche ndị odee nyere gbasara okwu ụfọdụ ndị metụtara isi okwu nchọcha a n'otu ụzọ ma ọ bụ n'ụzọ ọzọ. Okwu ndị a ga-atụle ebe a bụ: asịnilu, ilu, nsirihụ na mbụrụ. Ihe e jiri họrọ ọkpụrụkpụ okwu ndị a bụ na ha pụtara ihe na nchọcha a. Nkọwa ha ga-enye aka ịmata etu e si jiri ha mee nchọcha.

A tụlekwara agụmagụ dị iche iche na atụtụ e ji mee nchọcha n'isi okwu

2.1.1 Asịnilu

Asịnilu bụ otu n'ime atụmatụ okwu e nwere n'asụsụ Igbo, nke na-eyi ilu n'ụdị ya mana ọ bụghị ilu. Asịnilu dị ka Nwadike (2003) siri kọwaa bụ ilu a nụrụ n'ọnụ ndị ọzọ ma ọ bụ ilu ndị e tinyere n'ọnụ osisi, anụmanụ na ihe ndị ọzọ. Na nkọwa Ngoesi (2004), asinilu bụ ụdị ilu a na-akpọ otu onye ma ọ bụ otu ihe aha sị na ọ bụ ihe onye ma ọ bụ ihe ahụ kwuru. Ọ kọwara na mgbe e ji atụ ya bụ mgbe a na-ekwu okwu wee chọọ iji ya kọwapụta ihe a na-ekwu maka ya n'ụzọ dị omimi. Nke a gosiri na a naghị ewebata ya n'okwu na nkịtị.

Mbah na Mbah (2007) kọwara na asịnilu bụ okwu amamiihe na-adịkarị n'ụdị okwu ozi. Dị ka ha si kọwaa, ọ dị mkpa ịkọwa na asịnilu abụghị naanị ndị a maghị ha kwuru ha, o nwere ụfọdụ

ndị mmadụ dị ndụ na ndị nwụrụ anwụ kwuru, a ka ji ha ekwu okwu ugbua. Asịnilu n'echiche Ifeagwazị (2008) bụ ilu e jiri ụzọ ikpe tụọ iji kụzie ihe ma ọ bụ iji mee ka ọha na eze mata eziokwu zoro ezo. N'asịnilu, a na-akpọ mmadụ ma ọ bụ ụmụ anụmanụ aha wee kwuo ihe ha kwuru nke na-adị n'ụdị ilu. Nke a pụtara na a ga-esi n'ọnụ otu agwa wee kwupụta ma ọ bụ detuo ya.

Ọmụma atụ: 2

"Chinchi sị ụmụ ya nwee ndidi na ihe dị ọkụ ga-emechaa jụọ oyi".

Ọ bụ ụdị atụmatụ okwu a bụ asịnilu e si n'ọnụ anụmanụ kwupụta ma ọ bụ detuo ka nwa nchọcha ga-eleba anya na nchọcha a.

Ọmụma atụ**:** 3 'Awọ sịsị na di atọka ụtọ ya ka ya ji akwọ nke ya n'azụ'. Awọ bụ agwa e si n'ọnụ ya kwupụta asịnilu a.

Na nchịkọta, nwa nchọcha na-etinye na asịnilu bụ atụmatụ okwu yitere ilu mana asịnilu ga-enweịrị ihe sịrị ihe na ya ma ọ dịghị otu ahụ, ọ gaghị abụ asịnilu.

2.1.2 Ilu

A kọwaala ilu n'uzọ dị iche iche. Nwadike (1981) sịrị na ọ bụ ọkpụrụkpụ okwu ndị mmadụ kwuru n'otu ebe na n'otu oge, nke ndị ọzọ mechara jiri ya na-ama atụ. Nkọwa ya bụ na ilu bụ ihe si n'echiche na ọnụ ndị mmadụ apụta n'otu ebe na otu oge. Norrick (1985:31) mere ka amata na ilu dị ka ihe nwere nghọta n'omenala ndị nwe ya; a naghị asụgharị ya asụgharị, nke na nghọta ya anaghị agbanwe agbanwe. Dị ka o si kọwaa, ilu na-enwe nghọta abụọ; nghọta a tụkọtara na nghọta mkpụrụ okwu mezuru ya na nghọta mkpokọta ihe ahịrị okwu ahụ pụtara

Onwudufo (2018) na nkọwa nke ya, sịrị na ilu bụ amamihe ndị mgbe ochie, nke gbasara ihe ha maara na ihe ha hụrụ tinyere ihe ha chere gbasara ihe na-eme n'okpuru anyanwụ nakwa n'ije ụwa nke a. Ihe nke a gosiri bụ na ilu abụghị ihe a nọkatara kwube; ọ bụghị ihe malitere taa.

Na nchịkọta, nkọwa niile e mere ebe a dịcha mma ma ha na-arụtụ aka n'otu ihe. Ha na-akọwa na ilu bụ nka okwu ma dị omimi ma bụrụ ihe e ji achọ okwu mma dị ka Nwa nchọcha ji ihe atụ dị na 2, 3 na 4 wee kọwaruo asịnilu na ilu nke ọma.

“Ọmụma atụ 4: ‘ Ọ bụ maka na di atọka ụtọ kpatara awọ ji akwọ nke ya n’azụ’. E lee anya n’ihe atụ 3 na 4, okwu nka abụọ ahụ na-ekwu otu ihe ma nke mbụ bụ asịnilu ebe nke abụọ bụ ilu. E sizi na nkọwa asịnilu na ilu hụta njirimara ha.

” Ihe nkọwa ilu a ji dị mkpa bụ ka e gosi na asịnilu na ilu abụchaghị otu dị ka ọtụtụ ndị mmadụ si eche.

2.1.3 Nsirihụ

Nsirihụ bụ usoro obibi ndụ na ụwa anyị nọ n’ime ya. Na nkọwa Mbah, Mbah, Ikeokwu, Okeke, Nweze, Ugwuona, Akaeze, Onu, Eze, Prezi na Odii, (2013), nsirihụ pụtara nkwenye na-egosi etu e si hụ ma ghọta ndụ n’obibi ya. Isidienu (2018) kpọrọ ya nsirihụndụ. Ọ kọwara ya dị ka etu agbụrụ ọ bụla si ghọta ụwa na ndụ mmadụ bi n’elu ụwa. Ọ gara n’ihu kwuo na nsirihụ gbasaara ọmụmụ ma ọ bụ nchọcha banyere amamihe maka ndụ mmadụ, ụwa na ihe dị iche iche na-eme n’ụwa.

2.1.4 Mbụrụ

Mbụrụ bụ otu ngalaba pụtara ihe n’ihe ọmụmụ ncheke; maka na usoro mbụrụ na mbunuche amụmamụ ncheke yitere onwe ha. Ọtụtụ ndị mmadụ esila n’uzọ dị iche iche hikwasịrị isi n’ụdị atụtụ nchọcha siri dị kọwaa mbụrụ.

Lakoff (1993) katọrọ ọtụtụ atụmatụ ndị mmadụ. Ọ na-akọwa na ihe niile e kwuru n’asụsụ bụ ihe nwere nghọta nhụrụnanya na o nweghi nke nhurunuche dị na ya. Lakoff na Johnson (1980) na Turner (1987) na-akọwa na asụsụ a na-asụ asụ bụ ihe nkịtị mana mbụrụ bụ ihe e kepụtara dị iche ndị ode abụ na ndị na-achọ okwu mma ji eme ihe. Ha na-akọwa na mbụrụ dị n’okwu a na-ekwu na-agbazi etu mmadụ si aghọta ihe ọ mabu. N’ịrụga aka n’ihe Lakoff na Johnson (1980) kwuru maka mbụrụ dị ka “aṅụrị dị elu/ iwe dị ala, nkwenye dị elu/njụ dị ala, ike dị elu/ume ngwụ dị ala, ịchịkwa ike dị elu/ike ịchịkwa dị ala, agwa ọma dị elu/agwa ọjọọ dị ala, nnwetawanye dị elu/nnwepụwanye dị ala, agamnihu dị elu/ ndaghachi dị ala” bụ ihe na-achịkwa obibi na akparamagwa n’ezi okwu. Amụmamụ ncheke na-esite n’emereme e ji aghọta ma na-amado n’ụbụbọ gbasara ekereke na echiche nhụrụnuche, ebe mbụrụ metụtara iji otu ihe tụnyere ihe ọzọ. Mbụrụ nwere nnukwu ọrụ n’amụmamụ ncheke maka na ha abụọ na-eji ihe nhụrụnanya na-amado n’ihe nhụrụnuche. Ihe nke a pụtara bụ na e wepụ mbụrụ, amụmamụ asụsụ ncheke agaghị akwụdosinwu ike (Mbah, 2017).

N’atụtụ mbụrụ dị ka Lakoff na Johnson (1980) siri tụpụta, na-ekwu na mbụrụ na-enwe nsinebe na nchụta. Echiche nsinebe bụ echiche okwu nkịtị a ma ama, ebe nke nchụta bụ nke atụmatụ okwu na-enye site n’echiche okwu nsinebe.

Chilton (2005) bụ onye kọwara na ọ dị mma ikewapụ mbụrụ n’ụzọ ọdịnala (nke bụ iji chọọ okwu mma) site na nghọta mbụrụ n’ụzọ asụsụ ncheke. Nkọwa ya na-egosi na mbụrụ bụ iwere ihe gaa mado n’ihe ọzọ. Ọ kọwara na nsinebe mbụrụ ga-emetụta ihe a na-ahụ anya. Ya bụ, mbụrụ n’amụmamụ ncheke dị ka o si kọwaa na-enye aka iji ihe a na-ahụ anya wee tụnyere ihe anaghị ahụ anya. O kwuru na nsinebe na-abụ ihe a maara na-esite na mmekọrịta anyị na gburu gburu anyị. Ọ kọwara na mmado echiche mbụrụ na-enyere anyị aka ihafe agwa na ọdịdị ihe a na-ahụ anya bụ nsinebe wee nye ihe ndị a naghị ahụ anya, ma hịa ahụ nkọwa a kpọrọ nchụta.

2.2 Atụtụ Nchọcha

Atụtụ nchọcha a bụ atụtụ nhụta nke Johnson (1987). Ọ bụ atụtụ sị n’atụtụ ndịna ncheke. Atụtụ ndịna ncheke malitere n’ihi mgbagha dị n’etiti atụtụ ndịna echiche na ndịna nzaghachi. Ndị malitere atụtụ a bụ Lakoff na Johnson (1980). Atụtụ ndịna ncheke na-akọwa na tupu a mata echiche okwu ọ bụla, a gaghị elefere ọrụ ụbụrụ ma ọ bụ gburu gburu na-arụ anya. Atụtụ a na-akọwa na etu nwata si aghọta okwu ọhụrụ gbadobere ụkwụ n’ihe ọ mabu. Ọ ga-agbatị echiche ihe ọ mabu ka o wee nweta echiche ihe ọ nụrụ. Mkpebi ndị otu a bụ na tupu nwata amata asụsụ, ndịnechiche na gburu gburu ga-abịakọrịrị ọnụ. Fauconnier (1985), Langacker (1991) Ortony (1993), na ndị ọzọ gara n’ihu gbatịkwuo atụtụ a. Ha kọwara na ụbụrụ mmadụ nwere ọwa enyo nkọwa dị iche iche, ndị na-enyere ya aka ịtapị ọtụtụ ihe ozigbo n’enweghị mgbagha ọ bụla. Ọwa enyo ndị a gụnyere: atụtụ ọwa echiche ndịnime, atụtụ ọwa echiche ndịnụzọ na atụtụ ọwa echiche ndịnike.

Atụtụ nhụta n’onwe ya bụ atụtụ amụmamụ echiche, nke na-akọwa na echiche mmadụ na-ewube ọwa nhụta dị iche iche otu oge. Ọwa ndị a bụ ihe na-eme ka ọtụtụ echiche na-esorịta mgbe e kwuru otu ihe jikọtara ha. Ka o sila dị, e nwere ụzọ echiche na-ebu ibe ha ụzọ. Ụzọ echiche ndị a gbasara emereme a na-ahụ anya na mmekọrịta mmadụ na ibe ya kwa ụbọchị. Ọ bụ mwube a ka a na-agbatị echiche ya n’ịkọwa ọwa echiche ndị ọzọ tara akpụ. Site n’ụzọ echiche ndị a, mmadụ na-ekepụta echiche o ji aghọta ihe nhụrụnuche.

Johnson (1987) kwadoro ma mee ka atụtụ a pụta ihe n’akwụkwọ ya ọ kpọrọ ‘*The body in* the *mind* na Bekee’ nke pụtara ‘Ahụ n’ime uche’ O kwenyere na etu amamihe dị n’ime mmadụ si

egosipụta onwe ya n'ogo nchenọgwa bụ usoro atụtụ nhụta. Site mgbe ahụ ka e ji atụtụ ncheke arụ ọrụ na ngalaba ihe ọmụmụ dị iche iche dị.

Johnson (1987), rụrụ ụka na o nwere mpaghara atụtụ ọwa echiche dị iche iche ndị ụfọdụ n'ime ha bụ: ọwa ndịnime, ndịnụzọ, ndịnike, mgbochi, mmanye, mbagide, nnabata, mmasị, ngụkọta ọnụ, uju na ngwụcha, okirikiri, ntụwasi, mmetụta, ndokwasị, ọdịnso ote aka, nkwụpụta, etiti-akụkụ, ndokọ, mmeghari, iji akụkụ ihe nọchie ihe ahụ. Ndị kwadoro atụtụ nhụta a kwenyere na a bịa na ngwa mmata asụsụ, e nwere alaka dị iche onye ngere si ekpokọta, na-afanye ma na-atapị ihe ọ nụrụ. Site mgbe ahụ ka e ji atụtụ ncheke arụ ọrụ na ngalaba ihe ọmụmụ dị iche iche. Ka o sila dị, ọwa echiche atọ ndị pụakarịrị ihe dị ka Johnson (1987), Saeed (2007), Fauconnier (1985), Langacker (1991) na Ortony (1993) ka a ga-atule na nchọcha a. Ha bụ:

i. Ọwa Ndịnime, ii. Ọwa Ndịnụzọ, iii. Ọwa Ndịnike

1. Ọwa Ndịnime:

N'atụtụ ọwa echiche ndịnime, a na-akọwa na mgbe niile, a na-ahụ ka otu ihe sị dịrị n'ime ihe ọzọ; ọmụma atụ ọ bụrụ na Ada dina n'elu akwa n'ime ngwuru dị n'ime ụlọ, ihe ọ pụtara bụ na Ada nọ na ya bụ ụlọ Mbah (2014). Ọ gara n'ihu kọwaa na ọ bụ site n'ụdị ọwa echiche a ka nwata ji atapị ọtụtụ ihe ọ na-anụ n'asụsụ ya. Ọ bụrụ na Ọka dị n'Anambara, Anambara adị na Naịjirịa, nke a pụtara na ọka dị na Naijiriịa. Ọmụma atụ ndị a dị ka Mbah (2014) siri kọwaa bụgasị ihe a na-ahụ n'anya. E nwere ike iwere ọwa nghọta a tapịa ihe nhurunuche ndị ọzọ, dị ka na njọ mmadụ mere n'ụwa na-eso onye ahụ n'ụwa laa na be mmụọ.

Eserese 1:

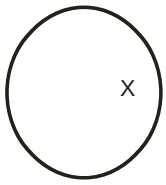

Johnson (1987:23)

Na nchịkọta, usoro ọwa echiche ndịnime na-akọwa na ọ bụ ihe a na-ahụ anya kwa mgbe kwa mgbe dị n'ihe ka e ji akọwa na ọ bụ ihe nhụrụnuche ma ọ bụ ekere uche ndị a naghị ahụta anya o metụtara ya.

ii. Ọwa Ndịnụzọ:

Nke a na-eji ọwa nkọwa ndịnụzọ eme ntapị nke ya. Atụtụ a na-akọwa n'etu etu njem si tedebe aka ka oge ole ọ ga-ewe ịga ya ga-ahadebe. N'ọmụma atụ Mbah (2014) nyere, ọ srị na ọ bụrụ na onye si Asaba ga-agafe Ọnịcha, Owere, na Aba tupu o ruo Pọt Hakọt, ihe ọ pụtara bụ na onye ahụ enweghị ike iru Aba n'agafeghị Owere ma ọ bụ si Owere ruo Pọt Hakọt n'agafeghị Aba. Ọzọ bụ na ndụ anyị na-ebi n'ụwa na-enwe ebe mbido na ebe njedebe.

Eserese 2:

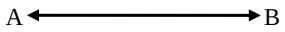

Ụzọ Saeed (2007:356).

iii: Ọwa ndịnike:

Dị ka ọwa ndị ọzọ, Saeed (2007:357) na-akọwa na ọwa ndịnike na-apụta oge niile na ndụ mmadụ. Ọ bụ amụmamụ nghọta echiche, nke na-akọwa na ọtụtụ nnabata mgbochi dị iche iche na-esite n'iji ike mee ihe, nke a na-ahụ kwa ụbọchị. Iji ma atụ, ide mmiri nwere ike na-aga zute mgbidi. Mgbidi ahụ nwere ike igbochi ya, mee ka ọ sọghachi azụ. Ide ahụ nwekwara ike ịkwatu mgbidi ahụ gafee ma ọ bụ o si akụkụ ọzọ sọfee. Na nkọwa Saeed, ọwa ndịnike gụnyere: mmanye, mgbochi, mwepụ mgbochi, nnabata / nkweta na mbagide.

Eserese 3: Mmanye

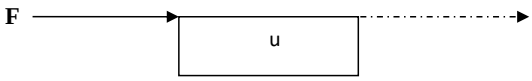

Saeed (2007:357)

N'eserese a, a hụrụ ọwa ndịnike nke bụ mmanye, ebe ike 'F' megidere ihe ọzọ 'U'. Akara ogologo, nke nwere ntụpọ ntụpọ gosiri na ike ahụ nwere ike inwe mgbochi ma ọ bụ gaa n'ihu

Eserese 4: Mgbochi

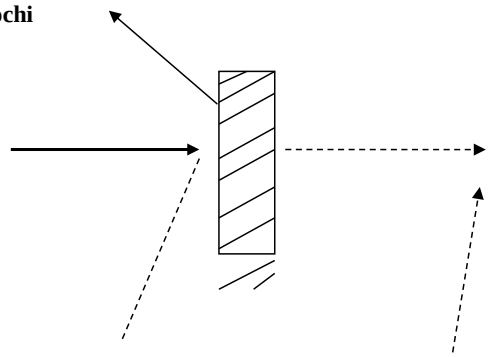

Saeed (2007)

N’eserese 4, a hụtara ọwa mgbochi ebe ike na-ezute ihe mgbochi site n’ụzọ dị iche. O nwere ike rọgharia ụzọ, ma ọ bụ gaa n’ihu site n’iwepụ ihe mgbochi ahụ ma ọ bụ si n’etiti ya gafee. O nwere ike ha kwakọọ mgbe a na-achọ iwepụ mgbochi ahụ. Ọ bụrụzia mbagide.

Eserese: 5 Mwepụ mgbochi

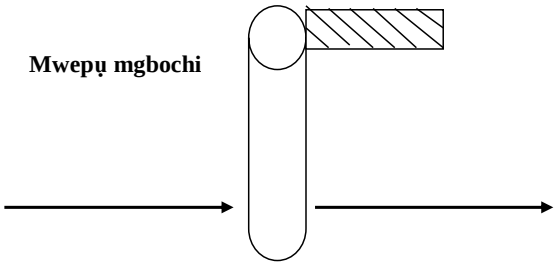

Saeed (2007)

Eserese 5 na-egosi mwepụ mgbochi, ebe iwepụ mgbochi na-eme ka ike ahụ gaa n’ihu na njem ya.

2.4 Ntụleharị nchọcha e merela n’isi okwu

Ọtụtụ ndị e meela nchọcha n’ihe yiri isi okwu a. Okebalama (2003) kọwara echiche ya gbasara asịnilu na ilu. Ọ kọwara asịnilu dị ka ihe ji ememmadụ kwara ngwa ọrụ. Dị ka o si rụtụ aka, ka e si ekwupụta sị na ihe ‘sịrị’, na-adị ka a ga-asị na ọ bụ eziokwu na ihe a sịrị na o sị, kwuru ihe ahụ n’eziokwu. Nchọcha ya agbasoghị amụmamụ ncheke dịka nchọcha a ga-eme. O tụleghi naanị asịnilu ụmụ anụmanụ nke ọ na-atụle agwara ha mana ọ gbalịrị igosi na asịnilu na ilu abụghị otu.

Okodo (2012) mere nchọcha ọ kpọrọ, “Igbo Fowl’s Wellerism and the Concensus of other Animals: The Issue of Literature Begetting Culture” na Bekee. Na nchọcha a, dị ka Okodo siri kọwaa, agụmagụ bụ mpaghara omenala. Ihe nchọcha Okodo na-akọwa bụ na ọkụkọ nwere ihe gbochiri ya mere na ọ gaghị nzukọ ụmụ anụmanụ nwere mana o ziri ozi ka ha gawa n’ihu, na ihe ọ bụla ha kwutere na ya kwere na ya. Ihe e kwutere bụrụ na ọ bụ ọkụkọ na akwa ya ka a ga-eji na-achụ aja niile na mmemme niile a na-eme n’ala Igbo. Nchọcha Okodo dị mma n’ihi na o zipụtara asịnilu metụtara anụmanụ bụ ọkụkọ na ihe ọ sịrị. Mana ha dị iche n’ihi na nchọcha ya arụtụghị aka n’asịnilu ụmụ anụmanụ ndị ọzọ.

Olátéjú (2005) na nchọcha ọ kpọrọ, "Animal metaphors in the Yoruba language," nwere ebumnobi bụ iwepụta mbụrụ anụmanụ na nkwenye so ụdị mbụrụ a. Olateju kwenyere na mbụrụ anụmanụ ndị Yoruba sitere n'ọdịnala a kpọrọ aha, ihe ndị a hụrụ anya na agwa e jiri mara ụmụ anụmanụ ndị ahụ. Dị ka o si metụta ihe a hụrụ anya na agwa njirimara ihe ahụ, 'ologbo' bụ anụ a hụrụ n'anya, na-achọ mmetụta ahụ ma na-agba mbọ ịchọpụta ihe, 'Agụtanya' (atụrụ) n'asụsụ Igbo bụ nke e ji ịdị nwayọọ na nzuzu mara, 'Elede' (ezi) n'asụsụ Igbo bụ nke e ji iru inyi na ịmụ oke ụmụ mara. Olateju kọwara mkpa ọ dị ighọta mbụrụ anụmanụ na Yoruba.

Idika (2019) na nchọcha ya ọ kpọrọ "Cognitive Semantic Analysis of Proverbs in Igbo" nke pụtara ntucha mpụtara ilu Igbo n'usoro asụsụ ncheke. Nchọcha a lebara anya n'ụdị ilu Igbo dị iche iche na ka e si eji ọwa echiche dị iche iche aghọta ilu Igbo na ịchọpụta nsinebe na nchuta a madoro n'ilu Igbo n'ebe ụmụaka nọ. Nchọcha Idika dị iche na nke nwa nchọcha na-eme n'ihi na nke Idika na-atụle ilu Igbo na nghọta ya n'ebe ụmụaka nọ. O yitere nke a n'ihi na e ji atụtụ ncheke mee nchọcha a.

Atọwa (2019) bụ onye ji atụtụ amụmamụ ncheke wee mee nchọcha n'atụmatụ okwu Igbo. Isi okwu nchọcha ya bụ ntule asịnilu n'asụsụ Igbo site n'iji atụtụ nhazi echiche na nchịgharị echiche. Mbunuche ya na nchọcha ya, bụ ichọpụta asịnilu ndị metụtara anụmanụ n'Igbo, njirimara na ụdịdị asịnilu na ihe dị iche ya na ilu. Ọzọ bụ ịma ụfọdụ okwu nhụrụnanya na nhụrụnuche na-agakọ na okwu nhụrụnuche abụọ nwere ike igakọ. O ji atụtụ nhazi echiche na nchịgharị uche mee nchọcha ya ma o jighi atụtụ nhụta mee ya. Ya ka nchọcha a ji dị mkpa.

3.0 Ngosi na Ntucha Ngwa Ọrụ

N'ebe a, ka a zara ebumnobi nchọcha a ma were ntuzi aka atụtụ nhụta kọwara ọwa echiche mfe atọ wee tụchaa ngwa ọrụ e jii mee nchọcha a maka inweta nchọpụta nchọcha.

3.1 Njirimara asịnilu na ilu

N'ebe a, e si na nkọwa e nyebugoro maka asịnilu na ilu wepụta njirimara nke ọ bụla n'ime ha ndị pụtara ebe a.

Asịnilu bụ ụdị ilu a na-akpọ otu onye ma ọ bụ otu ihe aha sị na ọ bụ ihe ihe ahụ kwuru. Ya bụ, o na-eji onye ma ọ bụ ihe a kpọrọ aha ezipụta echiche ya. Mana n'ilu, ọ dịghị onye a na-akpọ aha sị na ọ bụ ya kwuru ya.

Asịnilu nwere ike ịdị n'ụdị okwu ozi nke nwere ike isi n'ọnụ onye mmadụ maara pụta ma ọ bụ n'ọnụ onye a maghị, ma ọ dịghị etu ahụ n'ebe ilu dị. Ilu bidoro dịwa mgbe agbụrụ nwe ilu ahụ malitere.

Asịnilu na-adị n'ụdị nke nke akụkọ ma nwee ike inwe karịa otu ahịrị okwu mana ilu na-enwekarị otu ahịrị okwu. N'ụzọ dị otu a, a ga-asị na asịnilu yitere ụka bụ ilu maka e ji nke nke akụkọ mara ụka bụ ilu. Asịnilu anaghị enwe bịabịamgbochi, mbịambịaụda, ndanusoro d.g mana a na-ahụ ha n'ilu Igbo.

Njirimara ọzọ bụ na asịnilu na-enwe ahịrị isi ma nwee nkeji abụọ bụ ahịrị okwu ndịnisi na ahịrị okwu mmeju keaha. Ahịrị isi dị ka Nwachukwu- Agada (2002) ji ọmụma atụ o nyere kọwapụta ya, ọ sị "Enwe sịrị na ọ fọdụrụ obere ihe ka iku ya rụọ ya mma". Ahịrị isi dị ebe a n'ahịrị okwu a bụ 'enwe'. Nke a ga-eso nkebi okwu na-akọwapụta ihe ihe ahụ kwuru.

3.3 Ọwa Echiche Asịnilu Ụmụ Anụmanụ

Ndị mmadụ na-eji ihe ha na-ahụ anya n'okiriki ebe ha bi na-amado echiche ihe ndị ha anaghị ahụ anya. Ha na-ejikwa ọwa echiche dị iche iche na-ahazi ihe ha kwuru. Ọwa echiche ndị a ga-eji tụchaa asịnilu ndị a bụ nke Johnson (1987) tụpụtara. Asịnilu ụfọdụ nwere ọwa echiche mfe ebe ụfọdụ nwere ọwa echiche nha. Ịsi na asịnilu nwere ọwa echiche mfe pụtara na ọ bụ naanị otu ọwa echiche ka a ga-ahụ n'ime ya dị ka ọwa ndịnime, ndịnike ma ọ bụ ndịnụzọ. Ebe ndị nwere ọwa echiche nha bụ ndị a ga-ahụ karịa otu ọwa echiche n'ime ha. Na nchọcha a, naanị ndị nwere ọwa echiche mfe ka a ga-eme ebe a. Ha bụ:

3.3.1 Ọwa Ndịnime

Usoro ọwa echiche a na-akọwa na a na-eji ihe a na-ahụ anya oge ọ bụla dị n'otu ihe wee na-akọwa ekere uche ndị a hụghị anya o metụtara. Ọwa echiche a nwere ike imetụ aka na mmara mmadụ ahụ, n'ihe ama ma ọ bụ nke amaghị ma ọ bụ ihe na-akpa agwa n'ime ihe. Ọ na-arụtụkwa aka n'ebe ihe nọ d.g

Asịnilu ndị nọ n'ọwa echiche a bụ ndị a na-esota n'okpuru ebe a. Ha bụ:

1. Onye ara mụnyere be ya ọkụ sịrị na ọ baghị uru idebe ya oge ọzọ.

Ọwa echiche:

Ndịnime - onye ara, onye isi adighi mma.

Ọkụ ọ mụnyere - ihe o mere onwe ya.

Idebe ya oge ọzọ - echiche abụọ o nweghi

2. Otu nwoke sịrị na ya chọba nwaanyị ndị ara eju n'ụzọ

Ọwa echiche:

Ndịnime – otu nwoke na ịchọ nwaanyị. Ya bụ otu n'ime ụmụ nwoke

Ndị ara iju n'ụzọ - ịhụ ọtụtụ ndị ara n'ime ndị ịsị dị mma.

3. Nkịta sịrị na ọ na-abụ ya na-asị onye bịara be ya nnọọ, ọ dị ka ya ana-aba mba.

Ọwa echiche:

Ndịnime - nkịta ịba mba ya bụ ịgbọ ụja

Ịgbọ ụja - ihe dị n'ime ndụ nkịta ma bụrụkwa ihe e jiri mara ya ọ na-eme.

4. Nkịta siri na ya huru n'echiche ndị mmadụ asị na ya na-arahụ ụra.

Ọwa echiche:

Ndịnime – nkịta ihu n'echiche

Echiche nkịta hu na ya na ihe ndị mmadụ na-eche bụ ihe na-eme n'ime ụbụrụ.

5. Nkịta sịrị na eze ọma si na chi

Ọwa echiche:

Ndịnime - nkita inwe eze ọma,

Eze ọma - onyinye ekere ụwa nkịta nwere n'ime ya.

6. Nkịta sịrị na ndị nwere ike amaghị anọ

Ọwa echiche:

Ndịnime – ndị nwere ike amaghị anọ. Ike ihe dị n'ahụ

Amaghị anọ bụ ihe na-eme n'ime mmadụ.

7. Oke sịrị na ọ bụ ya nọ n'ime ọnụ na-ahụ ndị mmụọ na ọ bụghị ikwighikwi nọ n'elu osisi.

Ọwa echiche:

Ndịnime - oke ibi n'ime ọnụ na ihụ ndị mmụọ

ịnọ n'ime ọnụ na ịhụ ndị mmụọ bụ ihe na-aga n'ime ihe.

8. Ọkụkọ sịrị na ụbara ụmụ ekweghị ya mara nke bụ ada ya.

Ọwa echiche:

Ndịnime - ọkụkọ ịma ada ya

Ịma ada ya bụ ihe ọ ga-eji uche dị n'ime onwe ya mara

9. Ọkụkọ sịrị na ya tigbube onwe ya ka ụmụ ya si anwụ na uru agaghị afọ ya n'ahụ.

Ọwa echiche:

Ndịnime - ọkụkọ itigbu ọnwe ya

Ihe nnwute ọkụkọ na-enwe na-aga n'ime ya

10. Awọ sịrị na ọ bụghị ka a ha nọrọ n'ọha buzucha ndị mgba.

Ọwa echiche:

Ndịnime - ụfọdụ n'ime ọha ma agba mgba ụfọdụ amaghị agba.

Nke a na-egosi otu ihe ịdị n'ime ihe ndị ọzọ.

11. Ugoloọma sịrị na ihe kpatara ya ji ebe n'ukwu osisi kpọrọ nkụ bụ maka mma ha dị mgbe osisi ahụ dị ndụ

Ọwa echiche:

Ndịnime – ugoloọma ibe n'osisi kpọrọ nkụ.

Ihe ịnọ n'elu ihe na mma ha dị bụkwa ihe dị n'etiti ha.

12. Ụsụ sịrị na ihe e ji amata onye buru ibe ya ụzọ pụta ụwa bụ onye ọkpụkpụ ya kara sie ike

Ọwa echiche:

Ndịnime - ịma ihe bụ ihe na-aga n'ụbụrụ.

ọkpụkpụ ihe dị n'ime ahụ.

13. Nshịkọ sịrị na ọ bụ ndị nwere isi ka isi na-awa.

Ọwa echiche:

Ndịnime – ndị nwere isi.

Isi ọwụwa – ihe na-aga n'ime ụbụrụ isi.

14. Nshịkọ sịrị na ụkwụ ya dị asatọ, nke onye kotara ya were isi ya buru.

Ọwa echiche:

Ndịnime – nke onye kotere bụ ihe nshịkọ amaghị ga-adapụta.

3.3.2 Ọwa ndịnike

Ọwa echiche ndịnike na-egosi iji ike mee ihe nke a na-ahụ kwa ụbọchị. O na-arụtụ aka n'ihe kpatara ihe jiri mee ma ọ bụ ihe manyere ihe ime ihe ọ na-eme. A ga-ahụ ihe ndị a n'asịnilu ndị dị n'okpuru ebe a:

15. Ehi sịrị ugwu na ya a na- azọtu ya, ma ugwu sịrị na ya ga na-achịlikwa ya ụkwụ elu.
Ọwa echiche:
Ndịnike - Ịzọtu ugwu, ihe e ji ike eme
Ugwu ịchịli ehi ụkwụ elu – ihe na-eme ehi ma ọ na-agbago ugwu.
16. Ehi sịrị ngige, adọbie m gi, ngige si ya akọ m gị njenje.
Ọwa echiche:
Ndịnike - ehi idọbi ngege.
Ihe kpatara ngige ịkọ ehi njenje
17. Ewu sịrị na onye na-atagharị ọnụ na agụụ anaghị egbu ya.
Ọwa echiche:
Ndịnike - Ihe manyere ewu ịtagharị ọnụ, bụ ka agụụ ghara igbu ya.
18. Ewu sịrị na ọ bụ agụụ mere ya jiri taba ahịhịa na ọ bụghị ihe nne ya jiri zụọ ya.
Ọwa echiche:
Ndịnike - agụụ manyere ewu ịtagharị ọnụ.
19. Enwe sịrị na ya chekwubere ukwu osisi wee na-atụ ọgụ.
Ọwa echiche:
Ndịnike - enwe ịtu ọgụ.
Ukwu osisi – ihe enwe chekwubere wee na-atụ ọgụ.

20. Ewi sịrị na karịa ma isi ya ga-ekpu anwụrụ ọkụ, ọsọ gbuo ya na dinta.

Ọwa echiche:

Ndịnike - Ihe ọsọ ga-eji gbu ewi na dinta.

Anwụrụ - ihe kaptara ewi jiri họrọ ọsọ igbu ya na dinta

21. Ewi sịrị karịa ma isi ya ga-akwa n'ite ofe ya kwaa n'osisi maka na isi kwara n'ite ofe bụ eze mmadụ nwe ya.

Ọwa ndịnike:

Ndịnike - Ihe ewi jiri kweta isi ya ịkwa n'osisi.

Isi ewi ịkwa n'ite - bụ ọnwụ ga-egbu ya site n'aka dinta

22. Ewi sịrị na ihe ọsọ na-eme ya mgbe niile, ya ka ya ji nwee ọnụ.

Ọwa echiche:

Ndịnike - ihe manyere ewi ịtụ ọnụ ebe ọ na-ebi

ọsọ na-achụ ya oge niile

23. Mbe sịrị na ya na-ekwu na ije ekweghi ya aga a bịakwa buru ụlọ bokwasa ya n'azụ.

Ọwa echiche:

Ndịnike - ibokwasa mbe ụlọ n'azụ

Kpatara mbe agaghị ije nke ọma.

24. Ngwere sịrị na ya chekwubere ukwu osisi were atụ ọgụ.

Ọwa echiche:

Ndịnike - ihe dunyere ngwere ịtụ ọgụ.

Ukwu osisi – ebe ọ ga-arịgo ma ọsọ su

25. Esu sịrị na ya a zọrọ ụkwụ ebeghi akwa ma onye zọrọ ya a na-ebe.

Ọwa echiche:

Ndịnike - ịzọ ụkwụ na ibe akwa.

onye zọrọ ya ụkwụ ibe akwa – mkpu ọ ga-eti maka izizi ọ ga-eyi ya.

3.3.3 Ọwa ndịnuzọ

Ọwa echiche a na-akọwa etu mmadụ si agaghari site n'otu ebe ruo ebe ọzọ. Oge dịkwa mkpa ebe a maka na ọ bụ ka ebe a na-aga si tee aka ka oge ọ ga-ewe ga-aha. O metụtakwara aka ebe ihe malitere mewe na ebe ọ kwụsịrị. Asịnilu ndị na-esote ebe a na-egosi ọwa ndịnuzọ.

26. Nkịta sịrị na ihe ya ji eso onye afọ ukwu bụ ọ gbọghị agbọ, ọ nyụọ anyụ

Ọwa echiche:

Ndịnụzọ - iso onye afọ ukwu na isi n'ọgbụgbọ gafee n'ọnyụnyụ.

27. Ngwere sịrị ọgọ ya na ọ bịachaara ya mgbata ka elu ya dara ha ụkwụ atọ ya n'ụzọ

Ọwa echiche:

Ndịnụzọ - ụkwụ ịtọ n'ezi.

Ọgọ ya isi be ya na-aga be mbe mgbe ọ bụla maka elu ọ dara.

28. Nkapị sịrị na ya afụbeghi opi nna ya ọnụ too ya ogologo, kedụ ka ọnụ ya ga-ahazi ma ya fụọ ya afụọ?

Ọwa echiche:

Ndịnụzọ - site na afụghị afụ ruo n'ịfụ ya afụ

29. Ikwighikwighi sịrị na onye nwere abalị adịghị e ji ehihie agba izu.

Ọwa echiche:

Ndịnụzọ - si n'abalị ruo n'ehihie.

4.0 Nchịkọta, Mmechi na Aro

N'ebe a ka a chịkọtara ihe e mere na nchọcha a.

4.1 Nchịkọta

Site n'ajụjụ nchọcha nke mbụ bụ inye nkọwa asịnilu na ilu nke e mere wee si na ya zaa ajụjụ nke abụọ bụ chọpụta njirimara asịnilu. Otu ihe pụtakarịchara ihe na njirimara asịnilu bụ na ọ na-eji ahịrị isi amalite nke pụtara na ọ ga-enwerịrị ihe a kpọrọ aha si na ọ sịrị otu ihe ma ọ bụ ihe ọzọ. N'ajụjụ nchọcha nke atọ bụ ịchọpụta ọwa echiche ndị e ji kọwaa asịnilu ndị pụtara na nchọcha ebe a. Site n'ihe ndị a chọpụtara, ufọdụ asịnilu nwere ndị nwere otu ọwa echiche a kpọrọ ọwa echiche mfe. Ihe ọ pụtara ịsị na asịnilu nwere ọwa echiche mfe bụ na asịnilu ahụ nwere otu ọwa echiche n'ime ya. Ọwa echiche mfe pụtara ihe n'asịnilu ndị e jiri mee nchọcha bụ ọwa ndịnime, ọwa ndịnike na ọwa ndịnụzọ.

4.2 Mmechi

Nchọcha a bụ nke gbakwasara ụkwụ n'asịnilu ụmụ anụmanụ na nsirihụ ndị Igbo nke e ji atutu nhụta dị na ndịna ncheke wee mee. A bagidere nchọcha n'isi okwu a iji hụ ka a ga-esi were ọwa echiche ndị a tụchaa asịnilu ụmụ anụmanụ na nsirihụ ndị Igbo.

E mejupụtara ebumnobi e jiri bagide ime nchọcha n'isi okwu a. Ka e mechara nchọcha a, a hụrụ n'ezie na e nwere ihe dị iche n'asịnilu na ilu. A chọpụtakwara na e nwere ọwa echiche dị iche iche n'asịnilu ụmụ anụmanụ ụfọdụ na nsirihụ ndị Igbo.

4.1 Aro

E nwere ọtụtụ asịnilu metụtara ihe ndị ọzọ abụghị anụmanụ. Ụdị nchọcha a e mere ebe a enweghinwu ike ịmụcha asịnilu niile n'otu ntabi anya. Ya ka e ji were naanị nke metụtara ụmụ anụmanụ mee nchọcha a. Ọzọ echiche na nghọta mmadụ niile abụghị otu. Ka onye siri ghọta ma hụ ihe nwere ike ịdị iche na nke onye ọzọ, maka ihe ndị a ka nchọcha a ejighi bụrụ e jechaa ọ gwụ, a na-atụzị aro ka ndị nwere mmasị n'ọmụmụ asụsụ Igbo gaa n'ihu ịtụcha asịnilu ndị metụtara ihe ndị ọzọ abụghị nke ụmụ anụmanụ n'usoro amụmamụ ncheke.

Edensibịa

Atowa, C. N. (2019). Ntule asịnilu Igbo site n'iji atụtụ nhazi echiche na nchịgharị echiche. *Achara Jọnalụ Nkwalite Asụsụ Igbo*,2, 148-163.

Chomsky. N. (1957). *Syntactic structures.* Berlin: Monton de Gruyter.

Croft, W. & Cruse, D. A. (2004). *Cognitive linguistics*. Oxford: Oxford University Press.

Idika, K. M. (2019). Cognitive semantic analysis of proverbs in Igbo. Mbunuuche nchọcha Ph.D. e dere na Ngalaba Amụmamụ Lingwistiks, Igbo na Asụsụ Naijiria Ndị Ọzọ.Mahadum Naijiria, Nsukka.

Isidienu, C. (2018) Ebe a ga-ahụ nsirihụndụ ndị Igho. *Odezuruigbo jọnalụ*, 2(1),1-16

Johnson, M. (1987). *The body in the mind. The bodily basis of meaning, reason and Imagination.* Chicago: Chicago University Press.

Johnson, M. (1989). *Image schemataic basis of meaning recherches semi- otique, 9(1-3), 109-118.*

Lakoff, G. & Johnson, M. (1980). *Metaphors we live by.* Chicago: Uniiversity of Chicago Press.

Lakoff, G. (1993). Contemporary theory of metaphor. N' Ortony, A. (Ọhz.) *Metaphor and thought* (ihu 202 - 251). Cambridge: Cambridge University Press.

Langacker, R. W. (1987). *Foundations of cognitive grammar 1.* Standford: Standford University

Press.

Mbah, B. M. & Mbah, E. E. (2007). *Azụonye lecture on Igbo literature and stylistics.* Nsukka: University of Nigeria.

Mbah, B. M. & Mbah, E. E. (2014). *Atụtụ amụmamụ asụsụ*. Nsukka: University of Nigeria Press.

Mbah, B. M. (2017). Ndetu nkụzi, Ph.D Ngalaba Amụmamụ Igbo, Afrịka na Eshia, Mahadum Nnamdi Azikiwe, Ọka.

Mbah, B. M., Mbah, E. E., Ikeokwu, E. S., Okeke, C. O., Nweze, I. M., Ugwuona, C. N., Akaeme, C. M., Onu, J. O., Eze, E. A., Prezi, G. O. & Odili, B. C. (2013). *Igbo adị: Igbo-English, English-Igbo dictionary of linguistics and literary terms.* Nsukka: University of Nigeria Press.

Ngoesi, M. C. (2004). *Nchịkọta ihe ọmụmụ nke asụsụ Igbo*. Onitsha: Optimal Press.

Norrick, N. (1985). *How proverbs mean semantic studies in English proverbs*. Berlin: Motuon Publishers.

Nwachukwu-Agbada, J. O. J. (2002). *The Igbo proverbs – A study of its content, performance and functions.* Enugu: John Jacob's Classic Publishers.

Nwadike, I. U. (1981). *Ntọala na nnyocha agụmagụ.* Ihiala: Deo Gratias.

Nwadike, I. U. (2003). *Agụmagụ ọdịnala Igbo*. Nimo: Rex Charles & Patrick.

Odunke, A. (1981). *Ọjaadịlị* (Igbo Play). Ibadan: Heinemann Educational Books.

Ọfọmata, C. E. (2006). *Jụọ m Igbo*. Enugu: Format Publishers.

Ọfọmata, C. E. (2016). *Nsirinweta ilu Igbo (Ilu Igbo, nkọwa na nsirinweta ya)*. Enugu: Goldfinger Publishers.

Okebalama, C. N. (2003). *Mkpọlite agụmagụ ọnụ Igbo*. Enugu: Snaap Press.

Okodo, I. (2012). Igbo fowls wellerism and the concerns of other animals: The issue of literature begetting culture. *Journal of Religion and Human Relations,* 3, 115 – 128.

Olátéjú, A. (2005). The Yoruba animal metaphors: Analysis and interpretation. Na *Nordic Journal of African Studies,* 14(3), 368 – 383.

Onwụdufo, F.O.F (2018). '*Akọ na uche: Mmanụ e ji eri okwu* 2. *Igbo Proverbs* (In English and Igbo). Ọka: Patrobas.

Ortony, A. (1993). *Metaphor and thought* (2nd ed.). Cambridge: Cambridge University Press.

Saeed, J. I. (2007). *Semantics.* Oxford: Blackwell Publishers.

Udemmadụ, T. N (2018). *Ọmụmụ nghọtakwu (Semantics).* Onitsha: Durability Prints.

ILU METỤTARA NKWỤ NA AKWỤ N'ALA IGBO

Onyinye Constance Amamgbo
Ngalaba Amụmamụ Igbo, Afrịka na Eshia
Mahadum Nnamdị Azikiwe, Ọka
08033086688
E-mail: oc.amamgbo@unizik.edu.ng

Ụmị edemede

Nkwụ bụ otu n'ime osisi ndị Igbo ji eme ọnụ. Nke a na-egosị na ọ bụ isi sekpụ ntị n'osisi e nwere n'ala Igbo. Ọ bụ na nkwụ ka e si enweta akwụ e ji esi nri niile a na-esi n'ala Igbo. Ọ bụ mkpa a akwụ na nkwụ dị kpalitere mmụọ nwa nchọcha ileba anya n'isi okwu a bụ "Ilu Metụtara Nkwụ na Akwụ N'Ala Igbo". Otu n'ime ebumnuche nchọcha a bụ ime ka a mata na e nwere ilu Igbo ndị na-arụtụ aka na nkwụ na akwụ. Ebumnuuche nke abụọ bụ ịkpọsa ilu ndị ahụ na-emetụta nkwụ na akwụ. Nke atọ bụ ime ka a mata mgbe e ji webata ilu ndị a n'okwu Igbo. Atụtụ nchọcha bụ atụtụ njieme. Usoro nwa nchọcha ji eme nchọcha a bụ usoro nkọwasị. Otu n'ime nchọpụta nchọcha a bụ na ilu Igbo gbasara agbasa ka ụkpaka. Nchọpụta nke abụọ na-egosị na, site n'ilu Igbo, nkwụ na akwụ baara ndị Igbo ọtụtụ uru. A chọpụtakwara na nchọcha a ga-abara ụmụ akwụkwọ, ndị nkuzi na ndị Igbo niile uru. N'ikpeazụ, nwa nchọcha mejupụtara ebumnuuche ya site n'ime ka nwaafọ Igbo ọ bụla mata na ilu Igbo bụ ihe metụtara akụkụ dị iche iche nke ọ bụ naanị onye chemiri echiche ime ga-eji ya rụọ ọrụ. Na nchịkọta, nchọcha a ga-enyere ụmụakwụkwọ, ndị nkuzi, ọhanaeze aka ịmata mkpa ilu dị na etu o siri metụta osisi ụfọdụ e nwere n'ala Igbo. Nwa nchọcha na-atụ aro ka obodo ọ bụla dị n'ala Igbo jiri osisi ọ bụla ha nwere were kpọrọ ihe.

Ọkpụrụkpụ okwu: Ilu, Nkwụ, Akwụ, na Ala Igbo.

1.0 Mkpọlite

Otu ihe doro onye ọ bụla anya bụ na ilu dị nnukwu mkpa n'amụmamụ asụsụ Igbo. Ọ bụ mmanụ ndị Igbo ji eri okwu. A bịa n'atụmatụ agụmagụ Igbo, ilu bụ a hụghị ete ma eteghị nkwụ. Ilu dị nnukwu mkpa n'ọgụgụ, asụsụ na odide asụsụ Igbo. Ilu bụ ihe ndị Igbo ejighị egwuri egwu ma ncha. Onye Igbo ọ bụla amaghị ka e si eji ilu Igbo ekwu okwu mata na ihe kọrọ ya. Nke a gosịrị na ilu abụghị egwu achị ụtaba n'aka agba. Ọ bụ otu n'ime atụmatụ agụmagụ na-ezipụta amamihe miri emi ma na-emekwa ka mmadụ chemie echiche ime mgbe ọ bụla e jiri ya kwuo okwu n'ụdị dị iche iche. Nke a pụtara na tupu mmadụ abụrụ ọka ibe n'ịghọta na iji ilu kwuo okwu, onye ahụ ga-abụ akwaa akwụrụ site n'ịgbanye mgbọrọọgwụ n'ihe gbasara asụsụ Igbo nke ọma. Ilu Igbo abụghị ihe ofeke na-aghọta ọsọ

ọsọ. Ilu nwere nke ụmụ ntakịrị na-etolite etolite ga-aghọta ozigbo atụrụ ya. N'aka nke ọzọ, ilu nwekwara ndị metụtara ihe dị iche iche dị ka osisi ụfọdụ e nwegasịrị, anụmanụ ụfọdụ na mmadụ mana n'ebe a, nwa nchọcha ga-agbado ụkwụ n'ilu metụtara osisi tụmadị nkwụ na akwụ n'ala Igbo, ma gosipụta atụmatụokwu ụfọdụ dụnyere isi n'osisi ndị a.

2.0 Nkọwa isi okwu

N'ebe a, nwa nchọcha ga-agba mbọ kọwapụta isiokwu dị iche iche mejupụtara nchọcha ya otu o kwesịrị.

2.1 Mpụtara ilu.

Ọtụtụ ndị mmadụ kọwara ilu site n'otu ha siri hụta ya n'otu ụzọ maọbụ ụzọ ọzọ. Nwadike (1981) kọwara na ilu bụ ọkpụrụkpụ okwu ndị mmadụ kwuru n'otu oge nke mechara bụrụ ihe ndị ọzọ ji ama atụ. N'ebe a, Nwadike na-akọwa na ilu bụ ihe ejiri mara mba n'ihi na ọ bụ ihe e si na ụbụrụ mmadụ chepụta ma were ọnụ kwupụta ya. Achebe (1988) hụtara ilu dị ka mmanụ ndị Igbo ji eri okwu.

Anukwu na Ọnwụdufo (2007) na-ekwu na ilu bụ okwu ma ọ bụ asụsụ dị omimi ndị Igbo ji akụziri ụmụ ha ihe. Ha kwukwara na ilu anaghị eto oke ogologo mana nghọta ya na-ebukwa ibu. Onye ọ bụla ji ilu ekwu okwu na-enwe nsọpụrụ pụrụ iche n'etiti ndị ya na ya na-akparịta ụka. Ngoesi (2004) na-asị na ilu bụ okwu amamihe na-adị omimi nke na-ezipụta echiche na nkwenye ndị Igbo banyere ihe dị iche iche, ọ kachasị ihe ndị metụtara obibi ndụ, akparamagwa na mmekọrịta mmadụ na ibe ya.

Igbo (2012), n'aka nke ya, mere ka amata na ilu bụ nkenke okwu na-akọwapụta ezi okwu ma na-enyekwa ndụmọdụ. Ọ na-akọwakwa ya dị ka okwu ndị a chịkọrọ ọnụ maka iji were na-akọwapụta etu e si ahụta ndụ kwa ụbọchị. Ọ na-enyekwa okwu ọnọdụ ọma, nnabata ọma nakwa isi ụtọ. Agwụna (2013) na-ekwu na ilu bụ mmanụ ndị Igbo ji eri okwu. Ọ bụkwa okwu amamihe e ji achọ edemede mma. Ilu na-eme ka ọgụụ chemie echiche ime. Okwu ma ọbụ edemede ọbụla enweghị ilu dị ka ofe e sichara mana nnu na ogiri adịghị ya. Okeke (2017) na-akọwa ilu dị ka ahịrị okwu nke mkpụrụ okwu e jiri mee ya dị iche n'echiche ọ na-ezipụta. Ọ gara n'ihu na-akọwa na ilu na-adị iche n'ahịrị okwu mebere ilu. Nkọwa a na-ezipụta ihe omimi n'ụzọ pụrụ iche mekwaa ka ọnụụ chemie echiche ime mgbe ọ nụrụ ya.

Obiechina (1975) na-akọwa ilu dị ka mkpụrụ akị nke akọ na uche ndị ọdịnala jupụtara n'ime ya. N'echiche Obiechina (1975), a ga-asị na ilu bụ ụdara na-ewepụta ụtọ okwu Igbo nke mkpụrụ jụpụtara n'ime ya bụ okwu amamihe, akọ na uche, nkụzi na nghọta miri emi. Nkọwa Obiechina (1975) na-egosi na ilu dị omimi; ọ bụghị okwu nkitị. Ihe jupụtara n'ime ya bụ okwu amamihe na-etinye ukoro ụtọ n'okwu ma nyekwuazi nkụzi pụrụ iche ndị mmadụ ga-eji na-eto n'amamihe. Nke a na-egosi na amamihe ndị Igbo gbadoro mgbọrọọgwụ n'ilu ha ji ekwu okwu.

Na nkọwa Ugonna (1974), ilu bụ nka okwu e ji enwe aṅụrị na mkpariṭa ụka. Dị ka o si akọwa ihe kacha daba na ntapịa ilu na Bekee bụ '*similitude*' nke e nwere ike ịkpọ kemyiri dị ka o si akọwa. Okebalama (2003) na-akọwa na e were etu Ugonna (1974) si akọwa ilu, a ga-ahụ na ilu gụnyere ihe ndị a: ilu atụtụ nke nwere ngalaba itoolu, ilu akpụ okwu na ilu nrụtụaka, asịnịilu, ilu kpọm, ụkabuilu, ilu ofufe na nkwenye, nkọnilu, akụkọ a rọrọ arọ na nka okwu. Ọgbalu (1974) dere na ilu bụ ụzọ ndị Igbo maara ihe si ekwu okwu. Ọ gara n'ihu na-ekwu na nkọwa ilu abụghị ihe dị mfe n'ihi na ndị Igbo na-eji ihe mere eme atụ ilu.

Nkọwa niile ndị ọka mmụta nyere gbasara ilu dịcha mma ma buru ihe doro anya. Ka o sila dị, ha apụghị ịbụ ebe mgbakwasa ụkwụ maka nchọcha a. Ndị Igbo na-ekwu n'okwu sị na ngwere emeghị ihe ibe ya mere ọ bụrụ ngwere ịkpọ. N'ihi nke a, nwa nchọcha na-ahụta ilu dị ka ihe dị nnukwu mkpa n'asụsụ Igbo. Ilu bụ okwu nka ma ọbụ atụmatụ okwu nwa afọ Igbo ọ bụla na-akpụ n'ọnụ dị ka asọ mmiri nke adịghị ako akọ. Ọ na-abụkarị ihe metụrụ mmadụ, anụmanụ, osisi, ihe ndị a na-ahụ anya nakwa ihe ndị a naghị ahụ anya, nke na-akụzi amamihe dị iche iche, na-enye ndụmọdụ na okwu agbamuume n'ụzọ pụrụ iche.

2.2 Ntụlegharị Agụmagụ

Ọtụtụ ndị mmadụ emeela nchọcha dị iche iche n'isiokwu yitere nchọcha a.

Onye mbụ mere nchọcha a bụ Mbiti (1970), site na nchọcha o mere banyere amamihe na nkwenye ndị Afrịka chọpụtara ma kwupụta na ọ bụ n'ilu ka a na-ahụta amamihe na nkwenye ọkpụtọrọkpu ndị Afrịka. Ọ na-ahụta ilu dị ka ọdọnọ ebe amamihe ndị Afrịka gbakọrọ. Nchọcha Mbiti bara uru nke ukwu. Ọ na-egosi ihe na-eme n'ụwa taa. Ọzọ, ewu

na ọkụkọ maara na amamihe ndị Afrịka zoro n'ilu ha ji ekwu okwu. Nke a gosịrị na ilu abụghị okwu nkịtị. Ilu na-ezipụta echiche miri emi.

Davids (1980) gbara mbọ mee nchọcha iji chọpụta omimi mmekọrịta dị n'etiti ilu Igbo na okwu Igbo. Ọ chọpụtara ma kọwapụta na ilu Igbo kụrụ akwụ n'okwu Igbo. Nke a kwadoro okwu ndị Igbo na-ekwu sị, "Mgbe ilu m gwụrụ ka okwu m gwụrụ." Nke a na-egosi na isi sekpu ntị n'okwu niile bụ ilu e ji ezipụta ha. Nchọcha Davids pụtara ihe n'etu ndị Igbo si akwanyere onye ọkaokwu ọbụla ji ilu achọ okwu ya mma ugwu site n'oge ochie ruo n'oge ugbu a. Nchọcha ya bara uru maka na o nyere aka n'ịkpọlite ụmụafọ Igbo ka ha gbawa mbọ mụta ilu Igbo, chekwawa ya ma jirikwa ya na-ekwu okwu.

Emenanjọ (1989) site na nchọcha o mere banyere ọganihu e nwere n'amụmamụ ilu Igbo kọwara na tupu afọ (1984), Ilu Igbo sobu n'atụmatụ agụmagụ e nwere n'asụsụ Igbo. Mana site na mpụtara ọgbakọ ọmụmụ ihe e nwere n'Alvan Ikoku Kọleji Keedukeshịọn dị n'Owere n'ọnwa Nọvemba n'afọ 1984, ọgbakọ a chọpụtara ma kpebie na ilu Igbo bụ otu n'ime atụmatụ agụmagụ e nwere n'asụsụ Igbo.

Nkọwa Emenanjọ (1989) a bara nnukwu uru n'amụmamụ asụsụ Igbo maka na o nyere aka n'ịchọpụta na kwa ịkọwapụta ọganihu e nwerela n'amụmamụ asụsụ Igbo dị ka o si metụta ilu na atụmatụ agụmagụ dị iche iche. O yitere nchọcha a maka na ha abụọ na-ekwu maka ilu Igbo. N'aka nke ọzọ, ọ dịwaga iche na nchọcha a maka na ọ na-akọwa maka mgbanwe e nwere n'ọnọdụ ilu Igbo mana nchọcha a bụ maka ilu metụtara ji dị ka iri nri ndị Igbo.

N'aka nke ọzọ, Opata (1994) na nchọcha o mere ịchọpụta na ịkọwa ihe Emenanjọ bu n'obi gbasara asịniilu, kọwapụtara na ahịrịisi apụghị ịbụ ndịiche a hụbara ama n'etiti ilu na asịniilu. Ọ gara n'ihu wepụta ndịiche doro anya n'etiti ilu na asịniilu. Ọ sị na bịambịa

mgbochi, bịambịa ụda, na mmabaụda, kwunukwugha ndịiche na ndanusoro bụ ihe ndị anaghị ahụ n'asịniilu mana ha na-adị n'ilu.

Echiche Opata bụ iji gbaghaa Emenanjọ (1989) na ndịiche dị n'etiti ilu na asịniilu. Nkọwa ya banyere ndịiche doro anya dị n'etiti ilu na asịniilu meghere ụzọ maka ọtụtụ ndọrọndọrọ na mgbagha banyere ndịiche dị n'etiti ilu na atụmatụ agụmagụ ndị ọzọ.

N'otu aka ahụ, Umezi (2005), site na nchọcha o mere iji chịkọba ilu Igbo dị icheiche, kọwara etu ilu si dị mkpa na ndụ ndị Igbo. N'okwu ya, ọ sị na asụsụ Igbo gba ọtọ ma ọ bụrụ na e wepụ ilu Igbo na ya. Ya bụ na ilu bụ uwe dị ebube a na-eyikwasa asụsụ Igbo ka o were dị mma na ntị ma nwee ugwu n'etiti asụsụ ndị ọzọ dị n'ụwa. Nke a mere o ji sị na onye na-asụ asụsụ Igbo n'etinyeghị ilu dịka onye na-elo ụtara n'ejighị ofe.

Nchọcha Umezi (2005) ga-enye aka n'ebe ọ dị ukwu n'ibeku ndị Igbo dị icheiche ka ha gbaa mbọ mụta ma chekwaa ilu Igbo, maka na mgbe ọbụla ha tụfuru ya, ihe ọ pụtara bụ na ha atụfuola ihe dị oke mkpa n'asụsụ Igbo. A sị na anya ọkụkọ na-eche akwa ya maka na onye tụfuo ihe o ji ama mma, mma ya arụọ.

N'ịga n'ihu, Arinze (1979) mejupụtara ebumnoobi ya nke bụ ịchọpụta etu ịchụ aja na ofufe chi si aga n'omenaala Igbo. Ọ bụ na nchọcha a ka ọ nọ were chọpụta na ndị Igbo na-eji ilu agwa ndị mmụọ okwu. Nke a pụtara na ilu Igbo dị ezigbo mkpa n'ịgba afa, ịchụ aja, ịgọ ọjị, na kwa ikpe ekpere ndị ọzọ dị icheiche n'ala Igbo. Ọ chọpụtara na otu ihe e ji ama onye afa wara maka ịbụ dibịa afa bụ na onye ahụ ga-abụ ọkaibe n'ilu Igbo. Nke a bụ otu n'ime akara ndị na-egosị na afa wara mmadụ. Ọtụtụ oge ndị dibịa na-agba afa, ọtụtụ okwu na-esi ha n'ọnụ apụta bụ ilu. Nke a bụ iji gosị mmekọrịta dị omimi dị n'etiti ndị mmadụ na ndị mmụọ. Etu ahụ ka ọ dịkwa mgbe ndị Igbo na-agọ ọjị, mgbe ha na-achụ aja dị icheiche maọbụ na-ekpere chi dị iche iche.

Nchọcha Arinze (1979) gosịpụtara n'ezie na asụsụ Igbo bụ ndụ ha nke pụtara na ilu dị ezigbo mkpa n'ihe dị iche iche ha na-eme. Ụwa ndị Igbo bụ ụwa ndị mmadụ na ndị mmụọ. Ha na-egosịpụta ọtụtụ nkwenye ha site n'asụsụ ha. Nke a na-apụtakarị ihe n'etu ha si eji ilu ekwu okwu. Ya bụ n'ala Igbo, mmụọ na mmadụ na-akparịta ụka. Otu ihe na-enye aka ime nke a bụ ilu. Ọ pụtara ihe n'ihe na-eme taa n'ala Igbo. O doro anya n'ọtụtụ oge e wete ọjị n'ezinaụlọ maọbụ n'ọgbakọ dị icheiche, a na-achọ okenye ka ọ gọọ ọjị ahụ. Mgbe okenye na-agọ ọjị, ọtụtụ okwu na-esi ya n'ọnụ apụta bụ ilu iji gosị mkpa ilu dị n'ebe ndị Igbo na chi ha nọ.

3.0 Atụtụ mgbakwasa ụkwụ

Atụtụ nchọcha a gbakwasara ụkwụ bụ Atụtụ Njieme.

A bịa n'atụtụ njieme, ndị ọka mmụta na-ekwu okwu banyere ya ehighị nne, ma ka o sila dị, n'afọ 1953 Ludwig Wittgenstein dere akwụkwọọ kpọrọ *'Philosophical Investigations'*. N'ime akwụkwọ ahụ ka o kwuru na atụtụ a na-agbaso usoro nsirihụ were enye nkọwa okwu ọbụla. Ọ na-akọwa na echiche na nghọta okwu ọbụla nwere sitere n'ihe ndị nwe ya ji ya eme n'asụsụ ọ dị na ya.

N'iga n'ihu, onye ọzọ kwadoro atụtụ a bụ Paul Horwich n'akwụkwọ o dere n'afọ 1998 ọ kpọrọ *'Meaning',* kọwara na ihe na-enye okwu ọbụla echiche ya gbadoro ụkwụ n'ihe e ji ihe ahụ eme n'asụsụ okwu ahụ dị na ya. A bịa n'echiche Wittgenstein na Horwich, e nyochaa ya nke ọma, a ga-achọpụta na ha abụọ na-ekwu otu ihe.

Horwich na Wigenstein (1998) so na ndị kwenyesiri ike ma na-akwado atụtụ a site n'ịkọwa na okwu ọ bụla nwetara echiche ya site n'ihe nwe asụsụ nyere ya. Nkọwa ha na-ekwenye na okwu ọ bụla enweghị echiche onwe ya. Atụtụ a bara uru n'ihi na ọ na-egosipụta na okwu dị iche iche n'asụsụ dị iche iche nwetara echiche ha site n'etu ndị nwe asụsụ siri hụ okwu ndị ahụ. Uru atụtụ a bara mere na e ji ya arụ ọrụ rue ugbu a. Atụtụ a riri mperi n'ụzọ ole na ole. O doro anya na echiche nwere ọdịdị nnọrọonwe emetụtaghị ọnọdụ ya n'asụsụ ma ọbụ atụmatụ agụmagụ mana atụtụ a na-ekwu na echiche okwu ọ bụla gbadoro ụkwụ n'ihe ndị nwe asụsụ kpọrọ ya.

Ilu metụtara Nkwụ na Akwụ n'ala Igbo

Nkwụ

Nkwụ bụ osisi na-etopụ ogologo kwụrụ gbaa. Ọ naghị enwe alaka kama na ọ na-ebu ihe a na-akpọ igu. N'igu ka e si ahata azịza e ji aza ụlọ ma ọ bụrụ na e gbutuo ya. Nkwụ na-amị nnukwu isi ogbe na-ebu ogologo ogwu n'ahụ ya niile. Mkpụrụ na-adị n'isi ogbe ya ka a na-akpọ mkpụrụ akwụ chara acha. E ji mkpụrụ ahụ emepụta mmanụ e ji ete ofe akwụ, ofe onugbu, ofe ọha ma ọbụ e tiwaa ya wee wepụta akị nkịtị ahụ e ji ata ụkwa ma ọbụ were ya sie ude akị e ji agwọ ọrịa dimgba na-arịkarị ụmụaka a mụrụ ọhụrụ.

N'aka nke ọzọ, nkwụ bụ otu n'ime osisi na-enye ndị Igbo akatamkpo ego. Nkwụ sokwa n'osisi a na-akwanyere ugwu pụrụ iche n'ala Igbo nke mere na ụfọdụ mpaghara ala Igbo, nwaanyị anaghị arị elu nkwụ iji gosi nsọpụru na ugwu nkwụ nwere. Ihe ọbụla dị na nkwụ bara uru nke ukwuu dị ka ndị a: ọmụ, igu, mmanya, mmanụ, ude akị, akị nakwa azịza. E jikwa ogbe nkwụ eme akwa mmiri. A na-eji avịrịvọ nkwụ emenye ọkụ. Ichere akị, eriri ekwere e ji eke ihe, uri ọkụ, avịrịvọ akwụ bụcha ihe ndị e si na nkwụ enweta. Ihe ndị a niile dị na nkwụ na-arụ otu ọrụ ma ọbụ nke ọzọ n'ala Igbo. A na-eji ètè arị nkwụ toro eto. Akwụ na-afọkarị isi n'oge ọkọchị. Nkwụ na-eto n'ala ekpomọkụ. Ma nkwụ ọ dị ndụ ma ọ nwụrụ anwụ, ọ bara nnukwu uru n'ala Igbo. Onye na-été nkwụ n'ala Igbo ka a na-akpọ diochi.

	Atụmatụ agụmagụ	**Nkọwa ya**	**Ụdịdị ya**
1.	Nkịta a tọọlụ ụtara na anụ, o rie ma na-eleli anya elu, ọ chọrọ ka a kwunyere ya igu **nkwụ**?	Ihe e mere mmadụ kwesịrị ka o zuoro ya mana onye anya ukwu enweghị ihe e mere ka o ju ya afọ.	Ilu
2.	Diochi anaghị ekwucha ihe ọ hụrụ n'elu **nkwụ**.	Nwoke anaghị akọcha ihe o zuru n'ije ụwa ya.	

			Ilu
3.	Onye na-esi ite, na-arị elu **nkwụ**, ọ daghị elu, ite eree ọkụ.	Mmadụ ekwesịghị ịdị na-eme ọtụtụ ihe n'otu oge.	Ilu
4.	Ọ na-abụ e bunye onye isi **nkwụ** a gwaghị ya agwa, ọ bụrụ mmegbu.	E mee ihe, a kọwaa ya nke ọma.	Ilu
5.	Ihe diochi ji egbunye **nkwụ** nzo bụ adịghị ama ama ụkwụ akpọọ idide ọ mụọ.	Ike nkwụcha dị mma..	Ilu
6.	A na-agbapụta **nkwụ nkwụ**, **nkwụ nkwụ** a na-awụna.	A na-ewepụ ọ na-edochi.	Ilu
7.	Onye kuchịrị nwunye nna ya adịghị ama ihe ite **nkwụ** na-ada n'ahịa.	Onye ataghị ahụhụ were nweta ihe anaghị amatacha ahụhụ ndị ọzọ na-ata maka inweta ihe ahụ.	Ilu
8.	Ọnụ nwoke kwesịrị isi **nkwụ nkwụ**, o sie ogiri ogiri, ị mara na aka nwaanyị dị ya.	Akaọrụ nwoke kwesịrị ịdị iche na nke nwaanyị n'ihi na nwoke ọ bụla kwesịrị ichekwaba ugwu dị ka nwoke n'ihi na ike ya na nke nwaanyị abụghị otu ihe.	Ilu
10.	Ihe **nkwụ** gbatara, a ṅụọ ya otu ahụ.	Etu ihe siri mee, e were ya etu ahụ.	Ilu
11.	Onye nwe **nkwụ** nwe akwụ chara n'elu ya.	Ihe mmadụ bụ nke ya.	Ilu

12.	Iji ete rịa **nkwụ** abụghị omenala, kama ọ bụ ụzọ e ji azọ ndụ.	Ihe ọ bụla nwere ihe kpatara e ji eme ya.	Ilu
13.	Mmanya anaghị egbu akpa **nkwụ.**	Ihe maara mmadụ ahụ anaghị adị ya ka ihe.	Ilu
14.	Ọ bụrụ na ọnwụ egbughị opupe **nkwụ**, ọ ga-aghọ atakpala nkwụ.	Onye ọ bụla dị ndụ nwere olile anya.	Ilu
15.	Ihe ji ọgụ di na nwunye bụ na dị ya arịtụbeghị n'elu **nkwụ**.	Ihe fọdụrụ obere ka e mee ya.	Ilu
16.	Opupe **nkwụ** jụ na ọ gaghị eto eto, ndị mmadụ ewere ya na-ehịcha aka.	Onye agbaghị mbọ ka o nwee ọganihu, ndị mmadụ ejiri ya gwube egwu.	Ilu
17.	E megbusịa nwa **nkwụ**, a chọba ịgụ, e cheta ya.	Onye kwụtọsịa mmadụ, ihe sibe ike ọ rịọba ya enyemaka.	Ilu
18.	Be ete ka e si aga be **nkwụ**.	O nwere ụzọ e si eme ihe ọ bụla.	Ilu
19.	**Nkwụ** dị n'ụzọ nwere onye ọ na-adara mkpụrụ.	O nwere ndị nwere ọ natarachi izute ihe ọma.	Ilu
20.	Onye na-ete **nkwụ** na-esikwa ite, unyi echughị ya, **nkwụ** echuo ya.	Ihe abụọ a maara na otu ga-emeriri.	Ilu
21.	Onye chi ọjọọ daa elu **nkwụ**, ndị diochi arọghariba ete ha.	Ihe mee onye chi ọjọọ ndị ọzọ ekee nkwụcha.	Ilu

22.	Ọsa enweghị **nkwụ**, uze enweghị **nkwụ** mana ọgụ ha abụọ bu n'elu nkwụ.	Mmadụ ịzọ ihe o nweghị.	Ilu
23.	Ọ bụrụ na e bugharịba ozu diochi n'ebe niile o tere **nkwụ**, ị maara na ozu ya ga-erena anyị n'isi.	E mefee ihe oke, nsogbu adapụta.	Ilu
24.	Onye ụbịam **nkwụ** na-egbu gwara ọha na eze sị ọ bụrụ na eze chịchaa ka e nye ya okpu eze.	Ihe mmadụ mara na ọ gaghị eru ya aka ekwesighị ka ọ na-agụ ya.	Ilu
25.	Ọ na-abụ diochi daa elu **nkwụ**, ọ rọzibeere ndị ọzọ ete.	A napụ mmadụ otu ihe, ọ chọta ụzọ ọzọ ọ ga-esi na-ewete ihe.	Ilu

Akwụ

Akwụ bụ mkpụrụ osisi nkwụ na-amịta, nke a na-esi na ya enweta mmanụ, ude nakwa ude akị, ncha nakwa ịchara na ihe ndị ọzọ na-aba ọtụtụ uru.

	Atụmatụ agụmagụ	**Nkọwa ya**	**Ụdịdị ya**
1.	Kedụ ka otu mkpụrụ **akwụ** ga-esi funahụ mmadụ n'ọkụ?	Ihe dị mmadụ nnukwu mkpa ekwesighị imebilahị ya.	Ilu
2.	Oke ngwere adighị egbute **akwụ** chara ya n'isi.	Ihe dị mmadụ nso ka ọ na-aka eleghara anya.	Ilu

3.	Ọkụkọ otu anya adịghị achọ ihe n'isi **akwụ**.	Onye nwere chi ọjọọ na-eze ndụ nke ọma ka ọ hapụ ịdaba n'ihe ọjọọ ọzọ.	Ilu
4.	Ọ na-abụ **akwụ** chaara onye mma ya adịghị nkọ ụzọ asaa, ihe ọma aghọọ ihe ọjọọ.	Ihe ọma meere onye adịghị njikere, ọ ghọọrọ ya ihe ọdachi.	Ilu
5.	O nweghị obodo enweghị ihe na-ata **akwụ**.	O nweghị obodo ihe ọjọọ ma ọbụ ihe ọma adịghị.	Ilu
6.	Isi **akwụ** anaghị ada n'ala gbara aka aja.	Mmadụ anaghị aga ebe ihe dị gbara aka pụta.	Ilu
7.	Oti ọkpọ anaghị eti n'isi **akwụ**.	Mmadụ anaghị anụso onye karịrị ya ọgụ.	Ilu
8.	Ọkụkọ mekarịa m ihe, eliere m ya mkpụrụ **akwụ** n'ala.	Onye e mekarịala ihe, ọ bọọ ọbọ.	Ilu
9.	A tụpụrụ ọkụkọ mkpụrụ **akwụ**, ọ hapụ ihe o ji.	Ihe mmadụ hụrụ n'anya ka e ji enweta ya.	Ilu
10.	**Akwụ** mịrị taa, chaa taa abụghị ezigbo akwụ.	Ihe e mere n'ọkụ n'ọkụ na-eri mperi.	Ilu
11.	**Akwụ** soro ibe ya gbaa mmanụ.	Sị mee mmadụ ka e mere ibe ya.	Ilu
12.	Ọ bụrụ na enwe maara na ọ ga-ezu ọsa n'ụzọ, ọ gaara itinye mkpụrụ **akwụ** ya n'akpa.	Ọ bụrụ na mmadụ mara ihe ga-eme, ọ ga-adị njikere.	Ilu

13.	Isi **akwụ** dịrị n'elu, ọ bụrụ nke nwoke mana ọ daa n'ala, nwaanyị eburu ya n'isi.	Ọnọdụ na-agbanwe agbanwe.	Ilu
14.	Ọsa hụ **akwụ** n'elu ụkpaka, o nyobe ya enyo.	Onye hụ ihe uru n'ebe o kwesịghị ịhụ ya ọ mara na-egwu dị.	Ilu
15.	Otu mkpụrụ **akwụ** anaghị efu efu n'ọkụ.	Ihe pụtara ihe, a naghị achọ ya achọ.	Ilu
16.	A naghị akpụ **akwụ** n'ọnụ agba egwu siri ike.	A na-akpachapụ anya eme ihe dị mkpa.	Ilu
17.	Oge ụfọdụ ọsa ataa **akwụ**, oge ụfọdụ ọ jụọ ọnụ na-agụ.	Ọ bụghị oge niile ka mmadụ ji enwe isi ọma.	Ilu
18.	Isi **akwụ** dara n'ala emetụla aja.	Ihe mee, o meela.	Ilu
19.	Ọsụ **akwụ** ji ọkụkụ ezu ike.	Ichọ ihe a ghadoro aka.	Ilu
20.	Onye jide **akwụ** ya nye nwa nchi maka na nwa nchi anaghị arịnwu elu.	Onye jide akụ ya nyetụ onye ọ ka mma.	Ilu
21.	Anụmanụ ọzọ tagodu **akwụ**, e bodo ya ọsa.	Ihe ọjọọ mee a kpọba onye ajọ omume ma ọ bụ ya mere ma ọ bụghị.	Ilu
22.	Kpara **akwụ** bụ kpara **akwụ**, e jiri nkata ọ bụrụ ohi.	Ihe ife oke adịghị mma.	Ilu

23.	Ihe a na-atara **akwụ** afị ọnụ bụ ka a mara ma a ga-atapụta ya mmanụ.	Mmadụ na-eme ihe ga-abara ya uru.	Ilu
24.	**Akwụ** chara n'ọhịa bụ onye gburu, ibe ya gburu.	Ihe ọha niile nwekọrọ ọnụ bụ nke onye wetara, ya were.	Ilu
27.	A na-achụpụ ọkụkọ n'ebe a na-egbu **akwụ**, o chee na ọ bụ ka ọ ghara ịtacha mkpụrụ **akwụ**.	A na-achọ ọ dị mma ofeke, o chebe na a na-emegbu ya emegbu.	Ilu

Ka o sila dị, ilu dị nnukwu mkpa n'amụmamụ asụsụ Igbo. Ọ bụ mmanụ ndị Igbo ji eri okwu. A bịa n'atụmatụ agụmagụ Igbo, ilu bụ a gụba agụnyeghị ịmata na ọ bụ onye iro gụrụ. Ilu dị nnukwu mkpa n'ọgụgụ, ọsụsụ na odide asụsụ Igbo. Ilu bụ ihe ndị Igbo ejighị egwuri egwu ma ncha. Onye Igbo ọ bụla amaghị ka e si eji ilu Igbo ekwu okwu mata na ihe kọrọ ya.

Nchịkọta

N'edemede a, nwa nchọcha gbara mbọ zipụta mpụtara ilu metụtara osisi nkwụ na akwụ dị ka otu n'ime osisi ndị Igbo ji biri n'ala Igbo. Nwa nchọcha gbara mbọ kọwapụta mkpa ilu Igbo dị n'akụkụ ọ bụla. O gosipụtara na ilu nwere ndị rụtụrụ aka na nkwụ nakwa akwụ nke e si na nkwụ enweta n'ala Igbo. Nkwụ bụ otu n'ime osisi ndị Igbo nke e si na ya e nweta ihe ụfọdụ dị iche iche dị ka aziza e ji aza ezi, igu ewu na-ata, ekwere e ji akpa nkata, ogugu e ji amali ji, dg. Ọ bụ na nkwụ ka e si e nweta ọtụtụ ihe ndị bara anyị uru dị ka mmanụ e ji esi nri, akị a na-ata ata ma were ya na-emepụta ude a na-ete n'ahụ, dg. Nke a gosiri na nkwụ bu n'isi, sekpụrụ n'aka ma kwọrọ n'azụ dị n'osisi e nwere n'ala Igbo.

Mmechi

O doro anya na nwa nchọcha gbara mbọ mejupụta ebumnoobi o jiri bagide nchọcha ya nke bụ ịchọpụta mpụtara ilu dị iche iche metụtara nkwụ na akwụ n'ala Igbo. Nke a bụ iji meghee anya ụmụ afọ Igbo ka ha mata na e nwere ilu n'akụkụ dị iche iche atụmadị nke metụtara nkwụ na akwụ maka na ọtụtụ ndị mmadụ amaghị na o nwere ilu Igbo ndị gbadoro ụkwụ na nkwụ na akwụ kpọmkwem. N'ikpeazụ, nchọcha a ga-enye aka mee ka ha na-etinye uchu n'imụ ilu dịgasị iche iche dị n'asụsụ ha ma gbaa mbọ na-etinye ya n'ọrụ mgbe ha na-asụ ma na-ede asụsụ Igbo nke ga-eme ka asụsụ ha na-etowanye eto kwa mgbe.

5.0 Aro nwa nchọcha

Site n'ihe mkpọbi ụkwụ dị na nchọcha a, nwa nchọcha na-atụ aro ndị a: nke mbụ, ka ndị nne na nna were ilu dị iche iche na-akụziri ụmụaka ha ihe n'oge ha ka dị obere iji mee ka asụsụ Igbo mara ha ọnụ ma baa ha ụbụrụ dị ka ngwa asụsụ ha ji bịa ụwa. Ọzọ, nwa nchọcha na-atụ aro ka obodo ọ bụla dị n'ala Igbo na-enwe ọgbakọ n'emume ekeresimesi ebe ndị okenye ga-eji ilu kụziere ụmụaka ihe ma nye ndị mụtara ma zata ihe ha kụziri onyinye afọ ofufo iji wulie mmụọ ha site n'ịkwado ha nke ọma n'ụzọ pụrụ iche. N'aka nke ọzọ, nwa nchọcha na-arịọ ka ndị gọọmentị tinye ya na kolikurum e ji akụziri ụmụaka ihe ọmụmụ ụmụ akwụkwọ malite n'ụlọ akwụkwọ ọtaakara ruo n'ụlọ akwụkwọ mahadum ala Naịjirịa.

Edensịbịa

Achebe , C. (1958). *Things fall apart.* UK: William Heinemann Ltd.

Arinze, F. A. (1979). *Sacrifice in Ibo religion.* Ibadan: University of Ibadan Press.

Davids, P. K. (1980). *Ilu Igbo – N'ime Igbo (The teụt book of Igbo proverbs).* Onitsha: University Publishing Company.

Emenanjọ, E. N. (1989). *Atụmatụ agụmagụ na atụmatụokwu.* Ibadan: Oụford University Press.

Igbo, P. C. (2012). *Elements of Igbo culture and tradition.* Ọnịcha: Goodmark Printers.

Mbiti, J. S. (1970). *African religion and philosophy*. Nairaobi: East African Educational Publishers.

Ngoesi, M. C. (2004). *Nchịkọta ihe ọmụmụ nke asụsụ Igbo maka ule sinịọ sekọndịrị:* Nkpọ: Optimal Press.

Nwadike, I. U. (1981). *Ntọala na nnyocha agụmagụ.* Ihiala: Deo Gratia.

Obiechina, E. (1975). *Culture, tradition and society in the West African novel*. Cambridge: Cambridge University Press.

Okebalama C. N. (2003) *Mkpọlite agụmagụ ọnụ Igbo.* Enugu: Snaap Press.

Opata, D. U. (1994). Emenanjọ and generic study of Igbo Wellerisms. *Nsukka journal of the Humanities. Vol. 7, 60 – 67.*

Ọgbalụ, F. C. (1974). *Edemede Igbo (Igbo Model Essays for WASC / GCE).* University Publishing Company.

Ọnwụdufor, F. (2007). *Mmanụ e ji eri okwu.* Enugu: Snapp Publishers.

Ugonna, N. (1974). *Ilu in spoken Igbo literature.* Lagos: Notes and Records.

Umezi, P. I. (2005). *Ọba ilu Igbo.* Onitsha: Emeụco Press.

MWEPỤ N'OLU ỌKA SITE N'USORO ỤTỌASỤSỤ NNWOGHARỊ

Si N'Aka
Chiamaka Helen Akabogu
Ngalaba Amụmamụ Igbo, Afrika na Nzikọrịta ozi
Mahadum Nnamdị Azikiwe, Ọka

Email: chiamakaakabogu@gmail.com

Na
Christian E. C. Ogwudile (PhD)
Ngalaba Amụmamụ Igbo, Afrika na Nzikọrịta ozi
Mahadum Nnamdị Azikiwe, Ọka.
Email: cec.ogwudile@unizik.edu.ng

Ụmị edemede

Nchọcha a nke isiokwu ya bụ "Mwepụ n'olu Ọka site n'usoro ụtọasụsụ Nnwogharị" bụ nke lebara anya n'ụdị mwepụ dị iche iche na-apụta n'olu Ọka. Ihe kpalitere mmụọ nwa nchọcha ileba anya n'isiokwu a bụ na e nwebeghi ọtụtụ nchọcha e merela n'isiokwu a mbụ. Ebumnobi nchọcha a bụ iji lebaa anya ma tụpụta ụdị mgbanwe dị iche iche na-adapụta n'olu Ọka site n'iji usoro ụtọasụsụ nnwogharị wee nyochaa ya. Ọzọ bụ ịchọpụta ka olu Ọka si ahazi mkpụrụokwu na ndokọ okwu, ọ kachasị mgbe ọ na-ezipụta mwepụ mkpụrụasụsụ, mkpụrụokwu ma ọ bụ nkebiokwu. Nchọcha a bụ nchọcha kesọvee, a gbasokwara usoro Atụtụ Ụtọasụsụ Nnwogharị wee mee ya. Site na nchọcha a, a chọpụtara na mgbanwe pụtara n'olu Ọka dị ka o si pụta n'olu Izugbe. A chọpụtakwara na ụfọdụ irighiri okwu dị na ndokọ omimi na-apụ na ndokọ elu nke ahịrịokwu n'ihi nnwogharị nke ahịrịokwu ahụ gabigara. Nchọcha a ga-abara ọtụtụ ndị uru, ọ kachasị ndị amụmamụ ụtọasụsụ Igbo. Nwa nchọcha na-atụkwazị aro ka e were usoro ụtọasụsụ nnwogharị lebakwuo anya n'olu asụsụ Igbo dị iche iche iji bawanye ngwa ọmụmụ asụsụ Igbo.

1.0: Okwu Mmalite

Nchọcha a bụ nke lebara anya na mwepụ dị iche iche na-apụta n'olu Ọka site n'usoro ụtọasụsụ nnwogharị. Ụtọasụsụ nnwogharị bụ usoro nseke asụsụ nke na-egosi mmekọrịta dị n'etiti ihe a chọrọ ikwu na etu e si kwuo ya. Ọ na-eme nke a site n'inyocha etu asụsụ si aga n'ụbụrụ mmadụ, etu e si chịgharịa ya n'ụbụrụ na etu e si sụọ ya. Usoro ụtọasụsụ a na-emetụta aka na mmekọrịta dị n'etiti asụsụ na ụbụrụ mmadụ. Ọ na-agakwa n'ihu kọwaa etu otu mkpụrụokwu ma ọ bụ nkebiokwu si bụrụ ahịrịokwu zuru ezu site n'izipụta ogo ndokọ omimi nke mkpụrụokwu ma ọ bụ nkebiokwu ahụ.

Usoro ụtọasụsụ a na-eme nseke ya site n'izipụta ogo ndokọ omimi na ogo ndokọ elu nke ahịrịokwu. Ogo ndokọ omimi bụ ebe ọ na-ezipụta etu e si chịgharịa asụsụ n'ụbụrụ tupu a sụọ ya ebe ogo ndokọ elu bụ etu e si sụọ ya. N'usoro ụtọasụsụ nnwogharị, e nwere ụdị nnwogharị dị iche iche ma na nchọcha a, a ga-ezipụta naanị etu mwepụ si apụta n'olu Ọka. Mwepụ bụ ụdị nnwogharị nke na-eme ka mkpụrụokwu ma ọ bụ nkebiokwu dịbu na ndokọ omimi ahịrịokwu ghara ịpụta na ndokọ elu nke otu ahịrịokwu ahụ. Na nchọcha a, e zipụtara ma kọwaa ụdị mwepụ

dị iche iche ma wekwara ezi ọmụma atụ kọwaa ndokọ elu na ndokọ omimi nke ahịrịokwu. A gbasokwara usoro ikanye akara ụdaolu nke ọdịnala wee zipụta ọmụma atụ n'olu Ọka.

2.0: Ntuleharị Agụmagụ

Ebe a ka a ga-enye nkọwa ndị odee dị iche iche nyere gbasara asụsụ, olu ndị, ụtọasụsụ, nnwoghari, mwepụ na atụtụ ụtọasụsụ nnwoghari.

Asụsụ bụ ụmị ntụgharị uche mmadụ na ibe ya. Mmadụ ịsape anya mara ihe na-aga n'ụwa na mgbe o ji aga anaghị adị mfe ma e jighi asụsụ (Umeodịnka na Ugochukwu, 2016). Ya bụ na asụsụ bụ ụzọ mmadụ na ibe ya hibere ha si enwe mmekọrịta. N'ihi nke a, Mbah, Anagbọgụ na Eme (2010) na-ahụ ya ka ụzọ mmadụ wepụtara nke ha ga-eji na-enwe mmekọrịta, na-ekwupụta echiche na ebumnobi ha, ọchịchọ na ihe ndị ọzọ site n'okwu ọnụ ma ọ bụ ederede. Ọfọmata (2012) na-ekwu na ọ bụrụ na asụsụ adighị, mmadụ na mmadụ ibe ya inwe mmekọrịta ga-ahịa nnukwu ahụ, na ọ bụ asụsụ ka e ji eme ihe dum mmadụ na ibe ya na-eme.

Seinde (1985) na-ekwu na asụsụ bụ ihe kacha mkpa na mmekọrịta mmadụ na ibe ya. Prasad (2014) na-ahụkwa asụsụ ka usoro nziịta ozi site n'okwu ọnụ ma ọ bụ ederede. Ofọegbu (2008) na-ahụtakwa ya dị ka ụzọ naanị mmadụ na ibe ya si enwe mmekọrịta.

Umeodịnka (2020) gara n'ihu na-ekwu na asụsụ dị ka ụzọ mmadụ mebere ya na ibe ya ga-eji na-ezipụta ebumnobi na ọchịchọ ha site n'ụdaasụsụ nke e ji njiakpọ emepụta.

Site na nkọwa ndị a, a ga-ahụ na asụsụ bụ mmadụ nwe ya na ọ bụghị anụ ọhịa. Asụsụ anọkataghị dị, o nwere ndị mebere ya (Umeodịnka, 2020). Asụsụ bụkwa ngwa nzirita ozi, o nwere ike bụrụ n'ụdị akara ma ọ bụ ọdịmara, mana ihe kacha pụta ihe bụ na onye e zigaara ozi nụrụ ma ghọta ozi e ziri ya (Akabogu, 2019).

Na nkọwa nke ya, Anọzie (1999) na-akọwa na asụsụ dị ka ụda sitere n'olu mmadụ nwere nghọta mgbe ọgan okwu dị iche iche megharịrị ahụ n'ụzọ dị iche iche. Crystal (1971) na-akọwakwa ya dị ka ụda olu mmadụ a haziri ahazi n'ụdị ọdịmara nke na-abụghị ebumpụta ụwa mmadụ n'onwe ya mebere e ji akọwapụta echiche site n'okwu ọnụ ma ọ bụ edemede.

Fromkin, Rodman na Hyams (2011) na-eme ka anyị mata na mgbe ọ bụla mmadụ na ibe ya bịakọrọ ọnụ, ma ha akpara nkata, ma ha alụrụ ọgụ, na ha ga-ekwuriri okwu. Ha gara n'ihu na-ekwu na anyi bi n'ụwa asụsụ. N'igosi mkpa asụsụ dị, ha tụpụtara otu agbụrụ dị n'Afrịka ndị ejighi nnwa a mụrụ ọhụụ kpọrọ ihe, ha anaghị agụnye ya na mmadụ ganye na o bido kwube okwu. N'ime asụsụ dị iche iche a na-asụ n'ụwa, e nwere olu dị iche iche e ji asụ ya. A bịa

n'asụsụ Igbo, e nwere olu asụsụ dị iche iche nke gunyere: olu Ọka, olu Ọnịcha, olu Izii, olu Ezeagụ, olu Nsụka, olu Owere, olu Asaba wdg.

Hudson (1980) na-ekwu na olu asụsụ malitere na Grik mgbe e nwere ọtụtụ olu dị iche iche e ji asụ klasikal Griis. Olu ndị a niile dịgbado iche n'ụdị mkpụrụokwu ma n'ahịrịokwu. Canochan na Iwuchukwu (1963) n'ime Ndimele (2016) na-eleba anya na mgbanwe a na-enwe n'asụsụ dị ka ọ dị n'asụsụ ọ bụla. Di ka ha siri chọpụta, n'Owere, a na-akpọ *body – "ahụ",*ebe a na-akpọ otu okwu ahụ "*arụ"* n'Ọka, na-akpọ ya "*ashụ"* n'Asaba, "*esu"* n'Aboh (akụkụ Delta) na "*ehyụ"* n'Agbo.

N'ihi nke a ka Hornby (1974) ji ahụ ya dị ka ụdị asụsụ nwere ọtụtụ okwu e depụtara n'usoro na mkpọpụta, otu ndị bi n'akụkụ obodo ji akparịta ụka. Ezeụmụdọ (1985) na-akọwa ya dị ka olu ndị ahụ dịgasị iche iche mba dị iche iche ji asụ otu ụdị asụsụ. Ọ gara n'ihu na-ekwu na ọ bụghị otu olu ka e ji asụ asụsụ, kama na ọ bụ olu ndị a ka e ji amata mba dị iche iche. Anọzie (1999) na-akpọ ya olu asụsụ ma na-akọwa ya dị ka asụsụ ndị ime obodo nke mkpọpụta okwu ya nwere ọtụtụ ndịiche n'okwu e depụtara n'usoro nke ndị na-asụ ya bikọrọ ọnụ n'otu ogbe.

ụtọasụsụ bụ ọmụmụ gbasara mkpụrụokwu na iwu na-achịkwa mmebe mkpụrụokwu na mmekọrịta dị n'etiti mkpụrụokwu na ibe ya n'ahịrịokwu.

Hartwell (1987) na-ekwu na ụtọasụsụ bụ usoro doro anya e si etinye mkpụrụokwu nke asụsụ n'ahịrịokwu, iji nye nghọta a chọrọ. ọ na-ekwukwa na ọ bụ alaka sayensị asụsụ nke na-eleba anya na nkọwa, nseke na mmebe usoro iwu nke asụsụ. Neuleib n'ime Hartwell (1987) na-ekwu na ụtọasụsụ bụ usoro a haziri ahazi nke ndị nwe asụsụ ahụ maara n'onwe ha.

Richards (2020) na-ekwu na ụtọasụsụ bụ usoro iwu a haziri ahazi e ji emebe ahịrịokwu nke metụtara aka n'ọmụmụ nkejiasụsụ dị iche iche, tensị, nkebiokwu na nkebiahịrị.

Site na nkọwa Richard (2020), a ga-ahụ na ụtọasụsụ metụtara aka n'ihe niile gbasara asụsụ dị ka ngwa nzirita ozi. ọ bụ n'ihi nke a ka Hirai (2010) n'ime Richard (2020) ji ekwu na ụtọasụsụ bụ ụzọ e si ahazi ahịrịokwu ma si na ya mebe asụsụ dị mma.

ụfọdụ ndị odee hụtakwara ụtọasụsụ dị ka atụtụ nke a na-agbaso were emebe asụsụ. Ndị dị ka Gerot na Wignal (1994) na-ekwu na ọ bụ atụtụ asụsụ nke na-egosi usoro e si achịkwa asụsụ.

Scott (1999), n'uche nke ya na-ekwu na ọ bụ nseke ahịrịokwu nwere nghọta. Ur (1991) na-ekwu na ọ bụ mmebe mpụtara nke sitere na njikọ mkpụrụokwu dị iche iche.

Crystal (2004) bụ onye nyere nkọwa pụrụ iche, ọ na-ekwu na ụtọasụsụ bụ ụzọ e si akọwapụta mmetụtaobi site n'usoro ọdịdị asụsụ. Nkọwa Chomsky (1957) gbasara ụtọasụsụ pụrụ iche. ọ na-ekwu na ụtọasụsụ bụ amụmamụ zuru oke n'onwe ya n'enweghi ngwakọnye amụmamụ nghọta n'ime ya. ọ gara n'ihu na-akọwa ụtọasụsụ dị ka usoro iwu, ụkpụrụ, na mmebere asụsụ.

Site na nkọwa ndị odee ndị a, a ga-ahụ na ụtọasụsụ metụtara aka n'usoro mmebe okwu na ahịrịokwu. ọ na-egosikwa usoro asụsụ nwere ike isi mepụta nghọta dị adị.

A na-ahụtakwa nnwogharị dị ka mgbanwe ọdịdị ahịrịokwu n'emetughi aka na mpụtara ya. E nwekwara ike site na nnwogharị mebe mkpụrụokwu ndị ọzọ dị iche iche. ọ bụ ya mere Bolton (1982) ji ekwu na usoro ụtọasụsụ kennwogharị nke Chomsky mebere bụ nke nwere iwu e ji emebe ahịrịokwu ọhụụ na ọ bụghị maka ịtụcha ahịrịokwu dị adị. ọ na-ekwukwa na o nwere iwu e ji agbanwe ahịrịokwu ka o si n'otu ụdị banye n'ụdị ọzọ (si n'ahịrị nkwe banye n'ahịrị njụ ma ọ bụ site n'ahịrị mfe banye n'ahịrị mgbagwo). ọ bụ nnwogharị na-eme ka mmekọrịta dị n'etiti ahịrịokwu ndị a doo anya.

E nwekwara ike igbanwe otu akụkụ ahịrịokwu sịte n'ibugharị ọnọdụ isi ahịrị, nnara na orite n'ahịrịokwu. ọ dịkwa mkpa ka a mata na mbugharị na mgbanwe ndị a bụ na ndokọ omimi nke ahịrịokwu ka ọ na-apụta ihe.

Udemmadụ (2014) na-ahụta ndokọ omimi dị ka akụkụ ụtọasụsụ ebe a na-egosipụta ihe niile mere ka ekwurekwu nwee nghọta zuru oke. Mbah na Mbah (2014) na-akọwa ndokọ omimi di ka ebe a na-egosipụta mkpụrụokwu na mgbakwunye ụtọasụsụ mejupụtara ahịrịokwu na mbido ya.

Tomori (1977) na-ahụ ya ka ndokọ na nghọta omimi nke ahịrịokwu. Anagbogu, Mbah na Eme (2010) chọpụtara na ndokọ omimi bụ akụkụ ụtọasụsụ ebe ihe niile na-eme ekwurekwu ka o nwee nghọta na-apụtacha ihe. N'ihi nke a, a ga-asị na ndokọ omimi bụ akụkụ ahịrịokwu zoro ezo, a naghị ahụ ya anya kama ọ dị n'uche tupu e kwupụta ya.

N'inye nkọwa nnwogharị nke ọma, Mbah na Mbah (2014) na-ekwu na nnwogharị gunyere ibugharị okwu ma ọ bụ mkpụrụokwu site n'otu akụkụ ahịrịokwu gaa n'akụkụ ọzọ. Nnwogharị nwere ike ịbụ iwepu ma ọ bụ ibugharị ihe dị na ndokọ omimi ahịrịokwu ma mee ka ọ ghara ịpụta ihe ma ọ bụ gaa n'akụkụ ọzọ oge a na-akpọpụta ahịrịokwu ahụ.

Ọ bụkwa mgbanwe gburugburu nke mere ka ihe ahụ nwee ọnọdụ ka mma ma ọ bụ baa uru nke ukwuu (Emenanjọ, 1978). Site na nkọwa ndị a, a ga-asị na nnwogharị bụ ụdị mgbanwe na-apụta na ndokọ omimi ahịrịokwu nke metụtara aka n'usoro ndokọ na usoro nghọta ahịrịokwu.

Mwepụ bụ ụdị nwoghari nke a na-ewepụ ụfọdụ mpaghara nke dị na ndokọokwu. Ndimele (1999) na-ahụta "mwepu" dị ka usoro e si ewepu mkpụrụokwu ụfọdụ oge a na-enwe mgbanwe ma ọ bụ nnwogharị.

Mbah na Mbah (2014) na-ahụta ya dị ka mgbanwe n'ụtọasụsụ nke na-eme ka okwu dịbu na ndokọ omimi ahịrịokwu pụọ, ma mee ka ọ ghara ịpụta ihe na ndokọ elu ahịrịokwu ahụ. Ha chọpụtara ntimiwu mwepụ site na mbugharị nnara na orite, na mwepụ site n'oyiyi nke metụtara mkpọaha na ngwaa. Agbedo (2000) na-ahụta ya dị ka iwepu akụkụ ụfọdụ na ndokọ omimi. Anagbogu, Mbah na Eme (2010) na-ewebata mgbanwe ọnọdụ nnara na orite, ebe Agbedo (2000) na-agbakwunye nkebiahịrị kenkọwa dị ka ihe so n'otu n'ime mwepụ e nwere.

Nwala (2004) na Anagbogu na ndị ọzọ (2010) kwekọrịtara na mgbanwe ọnọdụ nnara na orite bụ nke metụtara mgbanwe n'ọnọdụ nnara na nnapụta.

Atụtụ Nchọcha

Atụtụ Ụtọasụsụ Kennwogharị bụ nke Chomsky wepụtara n'afọ 1957 site na mbipụta akwụkwọ nchọcha ya ọ kpọrọ "Syntactic Structures" n'asụsụ Bekee. Atụtụ a bụ usoro ụtọasụsụ nke gbasoro usoro ụtọasụsụ kenkebiokwu ma gaa n'ihu lebaa anya na mgbanwe dị iche iche na-adapụta n'asụsụ tupu a sụọ ya. ọ bụ nke a mere e ji ahụta usoro ụtọasụsụ a dị ka nke na-arụtụ aka na mmetụta ụbụrụ na asụsụ. Nke a bụ n'ihi na ọ na-atụ omimi iji chọpụta ihe ndị gabigara mgbe ụbụrụ na-achịgharị asụsụ.

Tupu usoro atụtụ a apụta ihe, ahịrịokwu na-enwe naanị alaka abụọ: omee na ihe o mere. Agbedo (2000) na-ekwu na usoro ụtọasụsụ kenkebiokwu ezughi oke n'ihi na o nweghi ike ịkọwa ihe ndị mebere ahịrịokwu na ụdị ahịrịokwu ọ bụ nke ọma. Iji maa atụ, usoro ụtọasụsụ a enweghi ike ịkwu na ahịrịokwu bụ okwu ihu ma ọ bụ okwu azụ.

Mbah (2006) mere ka a mata na nnwogharị na-akọwa mmekọrịta dị n'etiti ogo ndokọ elu na ogo ndokọ omimi. Chomsky n'ime Ndimele (1999) na-ekwu na iji nnwogharị akọwa mmebere

ahịrịokwu, na ahịrịokwu ndị mkpụrụokwu mebere ha eyiteghi, nwere ike isi n'otu ntọala ma nwee nghọta yitere onwe ha. Ntọala ahịrịokwu ndị yitere onwe ha na ndokọ elu nwere ike isite n'ahịrịokwu dị iche iche.

Kolln na Funk (1998) na-ekwu na amụmamụ gbasara ụtọasụsụ nwuuru oke ọkụ site n'usoro ụtọasụsụ kennwogharị. Ha na-ekwukwa na usoro ụtọasụsụ a chọrọ ịkpughe ihe niile zoro ezo n'asụsụ site na ntụcha ogo ndokọ elu na ndokọ omimi nke ahịrịokwu. ọ bụkwa atụtụ kacha mma e ji akọwa ahịrịokwu nke asụsụ n'ihi na ọ na-egosipụta ihe niile zoro ezo e ji mebe ahịrịokwu ahụ.

Dị ka Williams (1999) siri dee, Chomsky (1957) ji usoro ụtọasụsụ kennwogharị wee dochie usoro ụtọasụsụ kenkebiokwu n'ihi na o nweghi ike inye ezi nkọwa gbasara asụsụ. Usoro ụtọasụsụ kennwogharị n'oge mbụ dị mfe n'ịkọwa asụsụ, o nyekwazịrị ụzọ dị iche iche e nwere ike isi ghọta asụsụ. Ma dị ka oge na-aga, ọ dighịzị mfe etu e chere na ọ dị. Nke a butekwara mpụtaraukwu na nkọwa ahịrịokwu. Chomsky (1965) gbalịkwara n'ime atụtụ a ka ọ dị mfe, o mere ka ọ bụrụ atụtụ nsinuche nke mere ka o buwanye ibu ma hịa nnukwu ahụ. Williams mere ka a mata na mbọ niile Chomsky (1965) gbara enweghi nke nyere aka n'ibelata nsogbu atụtụ a n'ihi na o kweghi na ọ ga-ewepụ ogo ndokọ omimi ahịrịokwu nke bụ isi a hụrụ kwaba okpu n'atụtụ usoro ụtọasụsụ kennwogharị ma bụkwara ihe bulitere nsogbu ya niile.

3.0: Ntụcha Nchọpụta

N'ebe a ka a ga-eleba anya kpọm kwem n'ụdị mwepụ dị iche iche na-apụta n'olu Ọka ma wekwara ezi ọmụma atụ tulekọrịta ya na Igbo izugbe.

Mwepụ bụ ụdị nnwogharị nke na-ebute ndapụ ụfọdụ mkpụrụokwu oge a na-achịgharị asụsụ n'ụbụrụ. Ọ bụ ụdị nnwogharị na-adapụta n'ụtọasụsụ nke na-eme ka okwu dịbu na ndokọ omimi nke ahịrịokwu ghara ịpụta na ndokọ elu nke ahịrịokwu ahụ, site n'iwepụ otu mkpụrụokwu, nkebiokwu ma ọ bụ otu mpaghara ahịrịokwu. Ahịrịokwu na-apụta n'ụdị otu mkpụrụokwu ma ọ bụ nkebiokwu ma na-ezipụtakwa nghọta a chọrọ.

ụdị mwepụ anọ ndị a pụtara ihe n'olu Ọka:

- Mwepụ site na ntimiwu
- Mwepụ site n'oyiyi
- Mwepụ site na mbugharị nnara na orite
- Mwepụ site n'ọnọdụ amaghị onye

A ga-ewezi ha otu otu.

Mwepụ site na ntimiwu

Nke a metụtara iwepụ nnọchiaha onye nke abụọ. O nwere ike bụrụ mkpoolu ma ọ bụ ụbara. N'ebe a, ihe dị na ndokọ omimi anaghị adị na ndokọ elu mana mpụtara ya na-adaba n'iwu ụtọasụsụ ma na-enyekwa nghọta zuru oke. Ọ bụ naanị ihe e mere n'ahịrịokwu ahụ ga-apụta ihe na ndokọ elu ya.

Ọmụma atụ:

1a: Olu Ọka: Únü ghà-àbịá táàtà. (ndokọ omimi)

Olu Izugbe: Unu ga-abịa taa. (ndokọ omimi)

1b: Olu Ọka: Bịanụ táàtà. (ndokọ elu)

Olu Izugbe: Bịanụ taa. (ndokọ elu)

2a: Olu Ọka: Únü ghà-èjéfvé échï. (ndokọ omimi)

Olu Izugbe: Unu ga-apụ echi. (ndokọ omimi)

2b: Olu Ọka: Jèfvénù échí. (ndokọ elu)

Olu Izugbe: Pụọnụ echi. (ndokọ elu)

N'ọmụma atụ ndị a, a ga-achọpụta na e wepụrụ nnọchiaha ndị malitere ahịrịokwu na ndokọ omimi ma wepụkwa nnyemaka ngwaa na-eso ya iji mebe ntimiwu. E nwekwara mgbakwunye nsonaazụ "nu" na ngwaa nke na-egosi na ntimiiwu ndị a dị n'ụbara.

3a: Olu Ọka: Nweke, shí nká à fụọ. (ndokọ omimi)

Olu Izugbe: Nweke, si ebe a pụọ. (ndokọ omimi)

3b: Olu Ọka: Fụọ nká à. (ndokọ elu)

Olu Izugbe: Pụọ ebe a. (ndokọ elu)

Mwepụ site n'oyiyi

Mgbe nkebiokwu abụọ yitere onwe ha pụtara ugboro ugboro n'ahịrịokwu, a na-ewepụ nke kwesiri ekwesi iji mee ka kwunkwukwa ghara ịbata n'ahịrịokwu. E nwere ụdị mwepụ site n'oyiyi abụọ, ha bụ:

- Oyiyi nkebiokwu kemkpọaha
- Oyiyi nkebiokwu kengwaa

Oyiyi nkebiokwu kemkpọaha

Mgbe otu mkpọaha na-arụ ọrụ dị ka isi ahịrị ma ọ bụ nnara, a na-ewepụ ndị kpe azụ na ha. A na-ewepụ nkebiokwu kemkpọaha gbara nje n'ime ahịrịukwu. A na-eme nke a iji belata kwunkwukwa.

Ọmụma atụ:

4a: Olu Ọka: Chinenye jèlù áfvịá góté ọgọdụ, àkpà nà ákpụkpọ ọkpà. (ndokọ elu)

Olu Izugbe: Chinenye gara ahịa zụta akwa, akpa na akpụkpọ ụkwụ. (ndokọ elu)

Na ndokọ omimi, ahịrịokwu a bụ ahịrịokwu anọ mana iji wepụ kwunkwukwa, e wepụrụ nkebiokwu kemkpọaha ma dekọta ha ọnụ ha bụrụ otu ahịrịokwu.

Na ndokọ omimi, ahịrịokwu a pụtara ahịrịokwu ndị a n'olu Ọka:

4b: Chinenye jèlù áfvịá.

Chinenye gòtèlì ọgọdụ.

Chinenye gòtèlì àkpà.

Chinenye gòtèlì ákpụkpọ ọkpà.

N'olu Izugbe, ọ ga-apụtakwa ahịrịokwu ndị a:

Chinenye gara ahịa.

Chinenye zụtara akwa.

Chinenye zụtara akpa.

Chinenye zụtara akpụkpọ ụkwụ.

5a: Olu Oka: Chinwendụ wụlụ àrụ, téé údé, ùlì ọnụ nà ọtánjélé. (ndokọ elu)

Olu Izugbe: Chinwendụ sara ahụ, tee ude, uri ọnụ na ọtanjere. (ndokọ elu)

Na ndokọ omimi, ahịrịokwu a bụ ahịrịokwu anọ e dekọrọ ọnụ. Lee ha n'olu Ọka:

5b: Chinwendụ wụlụ àrụ.

Chinwendụ tèlù ùdé.

Chinwendụ tèlù ùlì ọnụ.

Chinwendụ tèlù ọtánjélé.

N'olu Izugbe, ọ ga-abụkwa ahịrịokwu ndị a:

Chinendụ sara ahụ.

Chinwendụ tere ude.

Chinwendụ tere uli ọnụ

Chinwendụ tere ọtanjere.

Oyiyi nkebiokwu kengwaa

Mgbe e nwere mkpọaha bụ ahaukwu na ndokọ elu, ọ na-egosi na e wepụrụ otu nkebiokwu kengwaa ma chịkọta ha ọnụ ha bụrụ otu ahịrịokwu. Nke a na-apụtakarị ihe n'ahịrịokwu abụọ ma ọ bụ karịa ha nhatanha.

Ọmụma atụ:

6a: Olu Ọka: Obi nà Ada vùlù ívù. (ndokọ elu)

Olu Izugbe: Obi na Ada buru ibu. (ndokọ elu)

N'ọmụma atụ ndị a, a ga-ahụ na ahịrịokwu a bụ ahịrịokwu abụọ ha nhatanha e dekọrọ ọnụ. Lee ndokọ omimi ya n'olu Ọka:

6b: Obi vùlù ívù.

Ada vùlù ívù.

Lekwa ndokọ omimi ya n'olu Izugbe:

Obi buru ibu.

Ada buru ibu.

N’ahịrịokwu ndị a, a ga-ahụ na e wepụrụ otu nkebiokwu kengwaa “buru ibu” nke mere ka ahịrịokwu ndị ahụ bụrụ otu ahịrịokwu.

Lekwa ọmụma atụ ndị ọzọ:

7a: Olu Ọka: Akụ nà ụkwà fvụ ífvé ólílí. (ndokọ elu)

Olu Izugbe: Akị na ụkwa bụ ihe oriri. (ndokọ elu)

Lee ndokọ omimi ha n’olu Ọka:

7b: Akụ fvụ ífvé ólílí.

ụkwa fvụ ífvé ólílí.

Lekwa ha n’olu Izugbe:

Akị bụ ihe oriri.

ụkwa bụ ihe oriri.

Mwepụ site na mbugharị nnara na orite

Mgbe a na-ebugharị nnara na orite, a na-ewepụ mbuụzọ dị na ndokọ omimi ahịrịokwu ahụ. Nke a na-apụtakarị ihe mgbe “maka, banyere na gbasara” na-arụ ọrụ ka mbuụzọ.

Ọmụma atụ:

8a: Olu Ọka: Ó dèlì létà gbàsálụ ọyịá. (ndokọ omimi)

Olu Izugbe: O dere leta gbasara enyi ya. (ndokọ omimi)

8b: Olu Ọka: Ó dèèlì ọyịá létà. (ndokọ elu)

Olu Izugbe: O deere enyi ya leta, (ndokọ elu)

9a: Olu Ọka: E gòtèlì ìyèrí màkà àdịá (ndokọ omimi)

Olu Izugbe: A zụtara iyeri maka ada ya (ndokọ omimi)

9b: Olu Ọka: E gòtèèlì àdịá ìyèrí (ndokọ elu)

Olu Izugbe: A zụtaara ada ya iyeri (ndokọ elu)

Mwepụ site n'ọnọdụ amaghị onye

N'ebe a, a na-ewepụ nnọchiaha a maghị onye ọ bụ na ndokọ elu. Nnọchiaha ahụ na "nwere" na-agakọ n'ahịrịokwu n'olu Izugbe ebe ya na "nwelu" na-agakọ n'olu Ọka.

Ọmụma atụ:

10a: Olu Ọka: Ó nwèlù ákwụ dụ n'úbì. (ndokọ omimi)

Olu Izugbe: O nwere akwụ dị n'ubi. (ndokọ omimi)

10b: Olu Ọka: Akwụ dụ n'úbì. (ndokọ elu)

Olu Izugbe: Akwụ dị n'ubi. (ndokọ elu)

11a: Olu Ọka: Ó nwèlù nwókë bú nká à. (ndokọ omimi)

Olu Izugbe: O nwere nwoke bi ebe a. (ndokọ omimi)

11b: Olu Ọka: Nwókë bú nká à. (ndokọ elu)

Olu Izugbe: Nwoke bi ebe a. (ndokọ elu)

4.0: Nchịkọta Nchọpụta na mmechi

N'ebe a ka a ga-achịkọta ihe niile a chọpụtara na nchọcha ma tụnyekwa aro maka nchọcha a ga-eme n'ọdịniihu.

Nchịkọta Nchọpụta Nchọcha

Na nchịkọta, nchọcha a nke isiokwu ya bụ "Mwepụ n'olu Ọka site n' Usoro Ụtọasụsụ Nnwogharị" abịala n'isi njedebe. Site na nchọcha a, a chọpụtara ụdị mwepụ anọ n'olu Ọka, ha bụ: mwepụ site na ntimiiwu, mwepụ site n'oyiyi, mwepụ site na mbugharị nnara na orite na mwepụ site n'ọnọdụ amaghị onye. Na mwepụ site na ntimiiwu, a kọwara ma zipụta etu otu mkpụrụokwu ma ọ bụ nkebiokwu si bụrụ ahịrịokwu zuru ezu site n'izipụta ogo ndokọ omimi ya. E zipụtakwara etu e si emebe ntimiiwu site n'iwepụ mkpụrụokwu ụfọdụ n'ahịrịokwu. Mwepụ ndị a anaghịkwa ewepụ nghọta dị n'okwu. Na mwepụ site n'oyiyi, a chọpụtara na ọ dị agba abụọ, ha bụ: mwepụ nkebiokwu kemkpọaha na mwepụ nkebiokwu kengwaa. Na mwepụ

nkebiokwu kemkpọaha, e zipụtara ma kọwaa etu ọtụtụ ahịrịokwu si bụrụ naanị otu ahịrịokwu na ndokọ elu site n'iwepụ mkpọaha nọ n'isi ahịrị. Etu a ka ọ dịkwa na mwepụ nkebiokwu kengwaa. A na-eme nke a iji wepụ kwunkwukwa n'okwu. Na mwepụ site na mbugharị nnara na orite, e zipụtara etu e si wepụ mbụụzọ dị na ndokọ omimi ahịrịokwu nke mere ka orite nọdụ n'isi ahịrị ma ọ bụ n'etiti na ndokọ elu. Mwepụ site n'ọnọdụ amaghị onye bụkwa nke e ji ezi atụ wee kọwapụta. N'ebe a, e zipụtara etu e si ewepụ nnọchiaha amaghị onye ọ bụ na ndokọ elu nke ahịrịokwu. Mwepụ a anaghịkwa emetụ nghọta dị n'okwu.

Mmechi

Nchọcha a bụ nke e mere iji gosipụta etu mwepụ si apụta ihe n'olu Ọka. O lebara anya na mwepụ n'olu Ọka site n'usoro Ụtọasụsụ Nnwogharị. Nchọcha a gbalịrị n'ịtụpụta ụzọ dị iche iche mwepụ si apụta n'olu Ọka ma zipụtakwazịa ọnọdụ ndokọ omimi na ndokọ elu nke dabeere na nnwogharị mwepụ.

Na nchịkọta, nchọcha a mejupụtara ebumnobi ya nke bụ izipụta ụdị mwepụ dị iche iche na-adapụta n'olu Ọka site n'ịgbaso usoro ụtọasụsụ nnwogharị. A na-atụkwazị aro ka ndị ọ na-amasị ime nchọcha n'ụtọasụsụ Igbo, were usoro ụtọasụsụ nnwogharị nyochaa olu asụsụ dị iche iche iji chọpụta ụzọ olu asụsụ ahụ si pụọ iche n'olu asụsụ ndị ọzọ.

Edensibịa

Agbedo, C. U. (2000). *General Linguistics: An Introductory Reader*. Nsukka: ACE Resources Consult.

Akabogu, C. H. (2019). Etu iji okwu Igbo asụ asụsụ si egosi ebe onye si n' *Odezuruigbo*. Vol. 3 No 1. Agulu: Thinkers Publishers.

Anagbogu, P.N., B.M. Mbah and C.A. Eme (2010). *Introduction to Linguistics*. Awka: Amaka Dreams.

Anozie, C.C. (1999). *Lingwistiiki Sayensi Asusu.* Nsukka: Fulladu Publishing Company.

Bolton, W. F. (1982). *A Living Language: The History and Structure of English.* Random House.

Chomsky, N. (1957). *Syntactic Structures*. The Hague: Mouton.

Chomsky, N. (1965). *Aspects of the Theory of Syntax.* Cambridge: MIT Press.

Chomsky, N. (1975). *Reflections on Language*. New York: Pantheon.

Crystal, D. (1971). *Linguistics.* Maryland: penguin Books Inc.

Crystal, D. (2004). *The Language Revolution.* MA: Polity Press. Retrieved from https://www.journals.eọuinoụpub.com.

Emenanjo, E.N (1978). *Elements of Modern Igbo Grammar*. Ibadan: Oxford University Press.

Ezeumudo, M. O. (1985). *Nchịkọta Omụmụ Asụsụ Igbo.* Onitsha: Kawuriz and Manilas Publishers.

Fromkin, V, Rodman, R. and Hyams, N. (2011). *An Introduction to Language*. Wadsworth: Cengage Learning.

Hartwell, P. (1987). Grammar, grammars and the teaching of Grammar. *A Sourcebook for Basic Writing Teachers. New York: Random House.*

Hornby, A. S. (1974). *Oxford Advanced Learners Dictionary of Current English.* Oxford University Press.

Hudson, R. A. (1980). *Sociolinguistics.* Oxford: Cambridge University Press.

Kolln, M. and Funk. R. (1998). *Understanding English Grammar.* Allyn and Bacon.

Mbah, B. M. & Mbah, E. E (2014). *Atụtụ Amụmamụ Asụsụ.* Enugu: University of Nigerian Press.

Mbah, B. M. (2006). *GB Syntax: Theory and application to Igbo.* Enugu: St. Jon- Afam Publications.

Ndimele, O. M. (1999). *A First Course on Morphology and Syntax.* Port Harcourt: Emhai Printing and Publishing.

Nwala, M. A. (2004). *Introduction to Syntax: The Student's Guide.* Abakaliki: Wisdom Publishers limited.

Ofoegbu, C. O. (2008). *Syntax: An Introductory text*. Enugu: Malchpag publishers.

Ofomata, C. E. (2012). *Omenala na Odinala ndi Igbo*. Enugu: Format Publishers ltd.

Ozo-Mekuri, N. (2016). *Convergence: English and Nigerian Languages. Festschrift for Munzali A. Jibril.* Port Harcourt: M & J Grand Orbit Communications ltd & Emlai Press.

Prasad, T (2014). *A Course in Linguistics*. New Delhi: PHI Wearing publishers.

Richard, N. (2020, Aug, 26). English Grammar: Discussions, Definitions, and Examples. Retrieved from https://www.thoughtco.com/whatisgrammar-1690909.

Scott, T. (1999). *How to Teach Grammar.* England: Pearson Education.

Seinde, A. (1985). *Literary Appreciation*. Ibadan: Onibonoje Press and Book Industry Nig.

Tomori, S. H. (1977). *The Morphology and Syntax of Present-Day English.* Ibadan: Heinemann Educational Books.

Udemmadu, T. (2014). Nkuzi Sintaks na Ngalaba Amumamu Igbo, Afrika na Eshia, Mahadum Nnamdi Azikiwe, Oka.

Umeh, I. N. (2018). Mwepu n'Utoasusu Asusu Igbo in *Odezurigbo. An International journal of Igbo, African and Asian Studies.* Vol.1. 107-119.

Umeodinka, A. and Ugochukwu, C. (2016). Asusu Igbo di ka Ngwa Ahia in *Odezuruigbo. An International journal of Igbo, African and Asian Studies 1st edition.*

Umeodinka, A. U. (2020). *Introduction to Contrastive Analysis.* Awka: Divine Press.

Williams, J. D (1999). *The Teacher's Grammar Book.* Mahwah: Lawrence Erlbaum Associates, Publishers.

NGOSI OGE NDỊNAZỤ NA NDỊNIHU N'OLU IKWO

Dimebo, Ifunanya Nzubechukwu
Department of Languages/Linguistics
Alex-Ekwueme Federal University, Ndufu-Alike Ikwo
ifuuchigoo93@gmail.com

Na
Ugochukwu, Chinweude N.
Department of Igbo, African and Communication Studies
Nnamdi Azikiwe University, Awka.
cn.ugochukwu@ymail.com

Ụmị edemede

Asụsụ Igbo dị ka asụsụ mba ụwa nwere olumba dị iche iche ndị na-enye aka ikwalite ya. Olu Ikwo bụ otu n'ime olumba dị n'asụsụ Igbo nke tara akpụ ma na-agbagwojukwa ọtụtụ ndị Igbo anya. Ngosi oge bụ nkeji ngwaa dị mkpa n'ụtọasụsụ ma bụrụ nke kwesiri ka e leba anya na ya n'olundị Igbo ụfọdụ nwere ndịiche pụtara ihe dị ka olu Ikwo. Ọ bụ ezie na e nweela ọtụtụ ihe e derela gbasara ngosi oge mana e nwekebeghị nke e deerela n'olu Ikwo. Ọ bụ nke a kpaliri mmụọ ọchọcha iji bagide edemede a. Ebumnobi nchọcha a bụ ịkọwa ngosi oge; igosi nzipụta ngosi oge ndịnazụ n'olu Ikwo; iziputa ngosi oge ndịnihu n'olu Ikwo tinyere igosi myiri na ndịiche dị n'etiti nke olu Ikwo na nke Igbo izugbe. Ọchọcha gbara mmadụ iri atọ ajụjụ ọnụ iji nweta ihe a chọrọ banyere edemede a. A gbasoro usoro nkọwa wee zipụta ngwa nchọcha ma tụchaa ha. Ọchọcha chọpụtara na olu Ikwo nwere ngosi oge ndịnazụ na ndịnihu mana nzipụta ha dị iche na nke Igbo izugbe. Ọchọcha chịkọtara edemede a ma weta ya n'isi njedebe.

1.0 Ndubanye

Asụsụ bụ otu ihe kacha pụta ihe na ndụ mmadụ. Ikwalite asụsụ dị ka igwe e ji ebugharị nzimozi n'ogogo dị iche iche bụ ihe mmadụ chọpụtara nke bakwaara ya ezigbo uru. Asụsụ bụ otu ihe e ji mara otu ndị. Naanị mmadụ na-asụ asụsụ ebe ụmụ anụmanụ ndị ọzọ na-eme ụnara n'ụdị dị iche iche. Ya mere, asụsụ bụ ndụ mba. Asụsụ malitere oge mmadụ malitere ndụ ya n'ikparịta ụka. Anagbogu, Mbah na Eme (2010:3) kwere, wee kwuo na site na mmalite mmadụ na asụsụ dị. Mmadụ ji asụsụ akparịta ụka ma na-ekwupụta obi ya, ezi ozi, akọ akụkọ, akọwa ihe mere n'oge gara aga, nke na-eme ugbu a na nke ga-eme n'ọdịnihu wdg. O nweghị obodo mmadụ bi na ya na-enweghị asụsụ n'agbanyeghị etu mmepe dịtabere na obodo ahụ.

Asụsụ nwere ekwurunọọnụ na ederede. Asụsụ ederede ji mkpụrụ abịịdịị ewu fọnịm, mọfịm, mkpụrụokwu, nkebiokwu, nkebiahịrị na ahịrịokwu ga.

Asụsụ Igbo bụ otu n'ime asụsụ atọ kacha pụta ihe n'ala anyị bụ Naịjirịa. Ọ bụ otu n'ime asụsụ so n'otu Benue-Congo nke dị n'ọwụwa anyanwụ Naịjirịa. Ọ bụ asụsụ ụdaolu nke nwere ụdaelu, udaala na ụdansụda dị ka akara ụdaolu ya. Emenanjọ (1991) kọwara na Igbo bụ asụsụ mbụ nke ihe dị ka mmadụ nde iri abụọ na-asụ n'akụkụ Anambara niile, Imo, na akụkụ Bendel, Rivaas, Benue na Akwa Ịbọm. Agụgụ (2006) chịkọtara obodo ndị bi n'ala Igbo na steeti ndị a: Abịa, Anambara, Ebonyi, Enugwu na Imo.

Nwaozuzu (2008) hụtara steeti Ebonyi dị ka ala Igbo mere o ji kerie olumba dị iche iche dị na ya oge ọ na-ekeri nke ndị Igbo. Dị ka Nwaozuzu (2008) si kewaa olumba (oluasụsụ) Igbo, olu Ikwo dabara n'otu olundị ọ kpọrọ 'North Eastern Group of Dialects' (NEGD) nke obodo ndị na-asụ ya gụnyere: Abakaliki, Izzi, Ezza, Ikwo, Ọhaọzara, Ezzamgbo, Uburu, Ọkpọsị dg. N'ala Naịjirịa, asụsụ Igbo so n'otu asụsụ nwere usoro, nwee ọtọgrafi ma nwekwaa ọtụtụ ihe ederede na ya na asụsụ a nabatara nke a kpọrọ Igbo izugbe n'agbanyeghị ụdịdị ya na kwa ọtụtụ olumba dị iche iche dị na ya. Nwaozuzu (2008:4) dere na ịmụ maka olumba Igbo malitere n'aka Koelle n'akwụkwọ ya bụ "Polyglota Afiricana" e bipụtara na Sierra Leone n'afọ 1854 bụ ebe ọ kọwara na e nwere ọtụtụ olumba mejupụtara asụsụ Igbo n'agbanyeghị na e nwere nke anabatara bụ Igbo izugbe. Olu Ikwo bụ olumba dị na steeti Ebonyi. Obodo ndị mejupụtara Ikwo gụnyere: Ndufu-Echera, Ndufu-Alike, Mgbabụ, Ọchọokwu, Enyibichiri, Ameka, Agubia, Ndịofutu, Ndịagụazụ wdg. Asụsụ ha bụ Ikwo Igbo.

Ọchọcha họọrọ ime nchọcha n'olu Ikwo n'ihi nnukwu ndịiche dị n'etiti ya na Igbo izugbe tinyere mmasị o nwere na ya dị ka otu n'ime oluasụsụ Igbo. Ọ bụ ndịiche ndị a mere o ji bagide ime nchọcha a iji leba anya na ngosi oge na ngawanye wee gbaa n'anwụ ka e si ezipụta ha n'olu Ikwo na ka o si dị iche n'Igbo izugbe bụ nke nchọpụta ndị e mere ga-enye aka ịkwalite olu Ikwo na Igbo izugbe. Nzi oge (ngosi oge) bụ nkeji ngwaa nke e ji ezipụta oge doro anya ihe ji mee ebe ngawanye bụkwa nkeji ngwaa e ji egosi oge edoghị anya ma ọ bụ mgbatị oge. Ihe nke a gosiri bụ na ngosi oge na ngawanye na-ekwu maka oge, ọ bụkwa na ngwaa ka ha hibere isi. Ebe ngosi oge na-egosi oge doro anya, ngawanye na-egosi oge edoghị anya.

Nchọcha a hibere isi n'ụtọasụsụ Igbo ma gbakwasị ụkwụ kpọmkwem na ngwaa nke bụ nkejiasụsụ pụtakarịsịrị ihe n'asụsụ Igbo. A chọrọ ileba anya n'otu nkeji ngwaa na-arụtụ aka n'ihe gbasara oge n'ahịrịokwu. Nkeji ngwaa ahụ bụ ngosi oge. E kewara edemede a ụzọ anọ. Nke mbụ bụ ndubanye iji kpọbata ọgụụ n'ihe a na-ede maka ya. Nke abụọ bụ ntụlegharị agụmagụ. N'ebe a ka e lebara

anya n'ihe ndị ọkachamara derela gbasara isiokwu a. Nke atọ bụ ntụcha nchọpụta iji nyochaa ihe ndị metụtara isiokwu ebe nke ikpeazụ bụ nchịkọta na mmechi.

1.1 Ntụegharị Agụmagụ

Asụsụ

Asụsụ bụ ụda si mmadụ n'ọnụ pụta site na mmetụkọ njiakpọ na ibe ya. Agbedo (2000) hụtara asụsụ dị ka "iwu sitere na omenaala nke na-achịkwa ụdị mkparịta ụka, lingwistịks n'otu mpaghara ma ọ bụ n'etiti otu ndị, ndị otu ihe jikọrọ ọnụ". Anagbogụ na ndị ọzọ (2010) kwuru na asụsụ bụ usoro mmadụ weputara iji na-ekwukọrịta echemeche ha, mmetụta obi ha na ọchịchọ ha, site n'iji imeriime akara okwu e kwuru ekwu. Ha kọwakwara na a na-amụ asụsụ site na ọdịmara onye ọ bụla maara asụ asụsụ ọ bụla mụtarala. Nke a gosiri na asụsụ abụghị ebumpụtaụwa dị ka ụfọdụ na-eche. Site na nkọwa ha, o doro anya na e nwere ọdịmara asụsụ dị onye ọ bụla maara asụ asụsụ ọ bụla n'ime, ọ bụkwa etu a ka olumba onye ahụ dị.

Ikekeọnwụ, Ezikeojiakụ, Ụbanị, Ugọjị (1999:35) na-ekwu na "asụsụ ọ bula nwere ụdị dị iche iche e si asupụta ya, site na mba dị iche iche na-asụ ya. Ha kwuru na etu onye Ọnicha si asụ Igbo abụchaghị etu onye Nsuka si asụ ya. Otu aka ahụ, Igbo onye Asaba dịtụ iche site na nke onye Abakaliki. Etu mba dị iche iche a si asụ Igbo bụ olundị ma ọ bụ olumba ha". Ha mere ka a ghọta na ọ bụ etu mba dị iche iche si asụ asụsụ ha ka a na-akpọ olumba ma ọ bụ olundị ha. Ya bụ na ndịiche na-adị n'etiti olumba dị iche iche nyere aka mee olumba nke ọ bụla ihe ọ bụ kpọmkwem. Ọ bụ n'ihi ọnọdụ nleghara anya nke olumba dịga n'asụsụ Igbo ka Iloene (2010) jiri kwuo na mkpọte n'ụra a na-enwe ugbu a n'olumba asụsụ Igbo bụ nke na-enye nnukwu aka. Ọ bụghị naanị na ọ na-enye aka inweta ngwaọrụ nchọcha kama ngwaọrụ iji mee ka asụsụ Igbo kwụrụ gidigbam. Ọ bụ ọmụmụ na nchọcha ndị a na-eme ugbu a n'olumba ndị mejupụtara asụsụ Igbo na-eme ka e nwee mmekọrịta n'etiti asụsụ Igbo na ihe a na-ekwu gbasara ụtọasụsụ izugbe. Ya mere, Iloene (2010) na-ekwu na mbagide abagidere ime nchọcha n'olumba dị iche iche mejupụtara asụsụ Igbo na-enye aka ime ka asụsụ Igbo guzoro nke ọma ma gbasaa karịa ka ọ dị na mbụ.

Ụtọasụsụ

Ụtọasụsụ bụ iwu niile jikọrọ asụsụ nke na-eme ka okwu e kwuru ekwu ma ọ bụ nke e dere ede dabaa nke ọma. Aha ọzọ a na-akpọ ya bụ grama. Ikekeọnwụ na ndị ọzọ (1999), kọwara grama dị ka nkọwa na ọmụmụ iwu na-achị asụsụ. Ọ metụtara iwu na-achị ndokọ, nkọwa, njikwa, mkpọpụta na mkpụrụokwu na ndeba ha n'ebe ha dabara n'usoro ndị nwe asụsụ ahụ ma

marakwa ya nke ọma. Ha gara n'ihu depụta ọgbara atọ ha kwenyere grama nwere. Ha bụ: nnyocha iwu ndokọ mkpụrụokwu, nkebiokwu na ahịrịokwu. Ọ bụ ya ka ọtụtụ mmadụ maara dị ka ụtọasụsụ kpọmkwem. Nke abụọ bụ nnyocha uru mkpọpụta mkpụrụokwu, nkebiokwu na ahịrịokwu ebe nke atọ bụ nnyocha iwu nghọta mkpụrụokwu, nkebiokwu na ahịrịokwu.

Mkpụrụ asụsụ

Ume, Ugoji na Dike (1989) kwuru na mkpụrụ asụsụ n'onwe ya bụ irighiri okwu kachasị ntakịrị ma nwee nghọta n'asụsụ ọ bụla. Ọ bụ nke a kpatara na n'ọmụmụ Sayensi asụsụ, mkpụrụ asụsụ ka a na-elekwasị anya n'ọdịdị ụtọasụsụ. Ha kwekwara na e nwere nkenụụdị mkpụrụ asụsụ abụọ: mkpụrụ asụsụ nkwụrụonwe/nnọrọonwe na mkpụrụ asụsụ ndabe. Ha kọwara mkpụrụ asụsụ nkwụrụonwe/ nnọrọonwe dị ka irighiri okwu ọ bụla naanị ya na-akwụli nghọta ya ezuo oke ma pụta ihe. Mkpụrụ asụsụ ọ bụla na-abụ mkpụrụokwu e nwere ike gaa na nkọwaokwu chọpụta mpụtara ya, ha nwere ike ibụ otu nkejiokwu ebe mkpụrụ asụsụ ndabe ma ọ bụ ntado bụ nke na-enweghị ike ịkwụrụ naanị ya n'adabereghị n'irighiri okwu ọzọ. Mkpụrụ asụsụ ndabe bụ mkpụrụ asụsụ ọ bụla a na-ahụ na-eso ma na-emejupụta mkpụrụokwu tupu nghọta ya ezuo oke nke oma. Mkpụrụ asụsụ ntado niile bụ mgbakwụnye, ha dị ụdị anọ site n'ọnọdụ ha n'okwu nke ha na ya na-aga: nganihu, nnọnime, nnọnetiti na nsonazụ.

Mgbakwụnye

Ume na ndị ọzọ (1989) na nkọwa nke ha kwuru na mkpụrụ asụsụ ndabe niile bụ mgbakwụnye. Na nkọwa ha, ha mere ka a mata na nke a na-agbakwụnye n'ihu okwu ọzọ bụ nganihu, nke nwere ike ịbụ naanị otu mgbochiume ma ọ bụ udaume bụrụkwa otu nkejiokwu ma ọ bụ karịa. E sikwa na ha enweta okwu ọhụrụ nke dabara na otu abụọ: nganihu nsirinweta na nganihu mgbanwe. Nke a na-agbakwụnye n'ebe ọ bụla n'abụghị ihu, etiti ma ọ bụ azụ okwu ahụ ka ha kpọrọ nnọnime. Nke a nwere ike ịbụ naanị otu mgbochiume, myiriụdaume ma ọ bụ ụdaume dị ka asụsụ siri dị. Nke na-adị n'etiti okwu ọ bụla ọ nọ na ya ka ha kpọrọ nnọnetiti. Ha kọwara na ọ bụ e kee okwu ọ nọ na ya ụzọ abụọ na nhatanha, a ga-ahụ ya n'etiti okwu ahụ. Ọ dịkwa ka mgbakwụnya ndị ọzọ n'ụdịdị ha site na ịbụ otu mgbochiume, myiriụdaume ma ọ bụ ụdaume naanị, ma ọ bụkwanụ otu nkejiokwu ma ọ bụ karịa.

Ume na ndị ọzọ (1989) kọwara na ọrụ nsonazụ gụnyere ịkọwa ngwaa, igosi njikọta dị na ngwaa na mkpụrụokwu na ihe ndị ọzọ dị n'ahịrịokwu. Ha kwenyere na e kere nsonazụ ụzọ atọ: nsonazụ mgbanwe, nsonazụ mgbatị na nsonazụ nsirinweta. Ebe ha hụtara na nsonazụ mgbanwe na-adị n'ụdị ngwaa ma na-agbanwekwa nkejiasụsụ mkpụrụokwu ma metụta ụdaolu

mkpụrụokwu ahụ, nsonazụ mgbatị na-agbatị nghọta okwu e tinyere na ya mana ha anaghị agbanwe nkejiasụsụ okwu ndị ahụ nọ na ya. Ya bụ, ọ naghị agbanwe ngosi oge, ngawanye ma ọ bụ muudu okwu ma ọ bụrụ na mkpụrụokwu ahụ bụ ngwaa, ha na-akọwapụta mpụtara dị iche iche dị ka ichepụta ihe, ime ihe, imalite ihe dg. Ha kwuru na nsonazụ nsirinweta dị ka nsiriweta nganihu bụ nsirinweta nkejiasụsụ ndị dị ka mkpọaha na aha. Nkọwa nsonazụ gosiri na emem nchọcha a dabeere nke ukwu na ya.

Usoro okwu

Usoro okwu bụ aha a na-akpọ amụmamụ iwu na-ekwu maka etu e si edokọ mkpụrụokwu iji mebe ahịrịokwu" (Finch, 2000:77). Finch kọwara usoro okwu dị ka idebe mkpụrụokwu n'usoro. Ọ na-ekwu na ọ bụghị etu masịrị onye ka ọ ga-esi dokọ ahịrịokwu, n'ihi na idegharị usoro nhazi usoro okwu bụ idegharị nghọta dị na ya. Ihe kpatara ndịgharị ya bụ maka na mpaghara ahịrịokwu nwere mmetụta ya na ndị ọzọ na-enwe n'ahịriokwu ha nọ na ya.

Ngosi oge

Okonkwo (1974:29), kwuru na isi ihe e ji ewu ngosi oge n'asụsụ Igbo bụ isi ngwaa. Ọ bụ n'isingwaa ka a na-agbakwụnye nganihu ma ọ bụ nsonazụ dị ka iwu ndakọrịta ụdaume si dị. Ya bụ na a ga-enwe ndakọrịta n'etiti ha. Okonkwo na-ekwusi ike na ọ bụ site na ngwaa ka e si enweta ngosi oge na ọ bụ kwa mgbakwunye dị na ngwaa ka e ji amata ụdị ngosi oge ọ bụ. Ya bụ ma ọ bụ ngosi oge ndịugbua, ndịnazụ ma ọ bụ ndịnihu. Ọzọ, o kwenyere na ngosi oge ndịugbu a nwere ngawanye ya dị ka otu n'ime nkebi ya. Osuagwu na ndị ọzọ (1978:8) hụtara ngosi oge dị ka okwu mbite site n'asụsụ Bekee nke etinyere n'asụsụ Igbo dị ka otu n'ime mkpụrụokwu ya. Ngosi oge n'anya nke Osuagwu na ndị ọzọ bu nkeji ụtọasụsụ nke na-egosi oge ihe mere/jiri mee. Ha jikwa nke Bekee tụnyere nke Igbo wee na-ekwu na etu esi eziputa ngosi oge na Bekee karịrị ka e si eme ya n'Igbo.

Comrie (1985:9) n'okwu nke ya kọwara ngosi oge dị ka nkeji dabara n'ụtọasụsụ nke e ji oge akọwa. Ihe ọ na-ekwu bụ na asụsụ dị iche iche nwere ụzọ dị iche iche ha si eziputa oge ha dị iche iche- ihe ndị a bụ ngosi oge ha. Dị ka Comrie siri kwuo, ọtụtụ asụsụ nwekarịrị ụzọ awa ha si ezipụta ngosi oge ha ndị dabara n'etitị ngosi oge ndịnazụ na ngosi oge ndịugbua- dị ka asụsụ Bekee ma ọ bụ n'agbata ngosi oge ndịnihu na ngosi oge abụghị ndịnihu. Ezemudo (1985:48) sị na ngosi oge bụ mkpụrụokwu e ji eziputa oge doro anya n'asụsụ. Ọ na-egosi oge ihe mere ma ọ bụ oge emere ihe. Oge mmeeme na-eme, mere ma ọ bụ ga-eme bụ ihe ndị ọ rụtụrụ aka. Nke a gosiri na e nwere ngosi oge ndịugbua, ndịnazụ na ndịnihu.

Ikekeọnwụ na ndị ọzọ (1999:152) n'aka nke ha kwuru na ngosi oge na-enye aka ịmata oge mmereme ma ọ bụ ihe a na-ekwu maka ya mere site n'ụdị mgbakwụnye agbakwụnyere ya. N'uche ha, ụdị ngosi oge bụ: ngosi oge ndịnazụ, ngosi oge ndịnihu na ngosi oge ngaraadị. Ha kwuru na ngosi oge na-enyere okwu aka ịmata oge ihe a na-ekwu mere. Umeh na ndị ọzọ kwukwara otu ihe ahụ na ngosi oge na-egosi oge site na mgbanwe isingwaa. Mgbanwe ndị a dị ka ha kwuru mere ngwa ga-eji rụtụ aka n'oge kpọmkwem mmereme mere. Ha nyere ụdị ngosi oge atọ ndị a: ngosi oge ndịnazụ, ngosi oge ndịnazụ ngawanye na ngosi oge ndịnihu. Baldeh (2001:46) kwuru na oge a na-ekwu maka ngosi oge ngwaa, na a na-ekwu maka oge ihe jiri mee. O kwukwara na oge ihe jiri mee nwere ike ịbụ ugbua, oge gara aga ma ọ bụ ọdịnihu. Ọzọ, na oge ndị a niile ka o kewara iji nweta ngosi oge ndịugbua mmecha, ngosi oge ndịnazụ mmecha na ngosi oge ndịnihu mmecha.

Gasby (2001:1487) kwuru na ngosi oge bụ otu n'ime udịdị ngwaa nke na-egosi oge, ịga n'ihu ma ọ bụ mmecha ihe ahụ / dị ka ngwaa si gosipụta ya. Nke a gosiri na ngosi oge na-ekwu maka oge, oge a na-ekwukwa nwere ike bụrụ ugbua, ndịnazu ma ọ bụ ndịnihu. Oge a ka a na-egosipụta site na mgbanwe isingwaa.

Ifejirika (2002:30) kwuru na mkpụrụokwu a bụ ngosi oge na-ekwu naanị maka ngwaa, e jikwa ya egosi mgbanwe ngwaa nke isi sekpụ ntị ya bụ igosi oge ihe na-eme, oge o mere na oge ọ ga-eme. Ya mere, a ga-enwerịrị oge ugbu a, oge gara aga na oge dị n'ihu. Ọ bụ ya mere asụsụ dị iche iche ji agbadọkarị ụkwụ na nke a dị ka asụsụ Bekee.

Ọzọ, Ibe (2003:197) n'uche ya kwuru na ngosi oge dị na ngwaa na-egosi oge e ji mee ihe; ugbu a, mgbe gara aga ma ọ bụ ọdịnihu. Nke a na-egosi na ngosi oge na-arụtụ aka n'oge doro anya ihe ji mee ma ọ bụ e ji mee ihe. Ngoesi (2004:80) sị na ngosi oge dị ka nkeji ụtọasụsụ bụ na ngwaa ka ọ dị. Ọ na-egosi oge a na-arụga aka kpọmkwem . N'akụkụ nke Ngoesi, ngosi oge n'asụsụ Igbo nwere ụdịdị ndị a: ngosi oge ndịugbua, ngosi oge ndịnazụ, ngosi oge ndịnazụ ngawanye, ngosi oge ndịnihu na ngosi oge ndịnihu ngawanye. O tinyere na ụdịdị ngosi oge ndị a nwere ike ị bụ nkwe ma ọ bụ njụ n'ahịrịokwu.

Okoye (2004:160) n'uche ya kwuru na "ngosi oge bụ otụ n'ime nkeji ụtọasụsụ na-ekwu naanị maka ngwaa na kwa oge ihe ji mee. Okoye depụtara ụdị ngosi oge ise ndị a: ngosi oge ndịugbua, ngosi oge ndịnihu, ngosi oge ndịnazụ, ngosi oge ndịnazu ngawanye na ngosi oge ndịugbua ngawanye. Emenọr na Osinọmụmụ (2005:73) kwuru na ngosi oge na-egosi oge ihe jiri mee site na mgbanwe nke isingwaa. Nke mere o jiri dị mfe ngwaa ịrụga aka n'oge kpọmkwem ihe ji mee ma ọ bụ oge ọ ga-eme n'ọdịnihu. N'uche ha, naanị ụdịdị ngosi oge atọ

ka enwere n'asụsụ Igbo, ha bụ: ngosi oge ndịnaazụ, ngosi oge ndịnazụ ngawanye na ngosi oge ndịnihu.

Saeed (2007:124) n'uche nke ya na-akọwa na ngosi oge na-enyere okwu aka iji mata oge e kwuru na ihe mere. Nke a pụtara na ọ bụrụ na okwuu na-ekwu okwu tupu ihe a na-ekwu maka ya emee, ọ ga-eji ngosi oge ndịniihu, ọ bụrụ na ọ bụ oge ihe na-eme, o jiri ngosi oge ndịugbua, ọ bụrụkwanụ mgbe ihe ahụ mechara, ọ ga-eji ngosi oge ndịnazụ. Finegan (2008:191) hụtara na mpụtara ngosi oge na-emetụta ahịrịokwu ahụ niile maka na ụdị ngosi oge ngwaa nọ na ya bụ ya ka eji amata oge a na-arụgara aka na nkebiahịrị niile dị n'ime ahịrịokwu ahụ. Nke a gosiri na ngosi oge nwere mpụtara n'ụtọasụsụ na nghọtaokwu, ebe nghọta ndị a niile nwere oge ha na-arụgara aka.

N'usoro a ka Crystal (2008:479) jiri kwuo na "ngosi oge bụ nkeji e ji akọwapụta ngwaa (ya na ngawanye na muud) nke na-egosipụta oge ihe a na-ekwu jiri mee". O kere oge ahụ ụzọ atọ: ndịugbua, ndịnazụ na ndịnihu. Obiesie (2010:34) kwuru na ngosi oge na-arụgara oge doro anya aka ma kerie ngosi oge n'ụzọ ndị a: ngosi oge ndịugbua, ngosi oge ndịnazụ, ngosi oge ngaraadị na ngosi oge ndịnihu. O ji olumba Ogbunike wee depụta ịma atụ ya.

N'iga n'ihu, Tallerman (2011:41) kwusiri ike na ngosi oge na ngawanye bụ nkeji mmebe okwu-usoro okwu kacha pụta ihe metụtara ngwaa. Tallerman kwukwara na esite n'ụzọ mmebe okwu na usoro okwu kọwaa ya, ngwaa dị n'asụsụ Bekee nwere naanị ụdị ngosi oge abụọ, ndị bụ: ngosi oge ndịugbua na ngosi oge ndịnazụ. N'uche ya, e ji mgbakwụnye mkpụrụ asụsụ 's' a na-etinye n'azụ ngwaa ezipụta ngosi oge ndịugbua n'asụsụ Bekee n'agbanyeghị na nke a na-eme naanị na mkpoolu pesịn nke atọ. E ji mkpụrụ asụsụ 'ed' a na-etinye n'azụ ngwaa ezipụta ngosi oge ndịnazụ. Ọ na-akọwa na ọ bụ naanị mkpụrụ asụsụ 's' na 'ed' bụ ihe ndị e ji egosi ngosi oge n'asụsụ Bekee n'agbanyeghị na mkpụrụ asụsụ 's' na-arụ ụzọ ọrụ abụọ. Nke mezuru ya abụọ gosịrị na 's' na-egosi ngosi oge ndịugbua na ngawanye mma ahụ.

Ifeka (2011:47) kwenyeere Ezemudo (1985:48) site n'ịsị na ngosi oge bụ ọnọdụ ngwaa na-anọ iji rụtụ aka n'oge ihe ji me. N'uche ya, ụdị ngosi oge anọ dị, ha gụnyere: ngosi oge ndịugbua, ndịnazụ, ndịnihu na ngosi oge ndịnazu mmecha. Nkọwa ya gosiri na ngosi oge na-ekwu maka oge doro anya nke putara ihe n'ụdịdị anọ ndị ọ deputara. Dị ka Ọnụorah (2012:233), ngosi oge bụ otu n'ime nkeji ụtọasụsụ nke dị na ngwaa ọrụ ya bụ igosi oge kpọmkwem ihe ji mee. N'uche ya, ọ bụ ọnọdụ ngwaa na ka ngwaa dị ka e ji amata mpụtara ahịrịokwu. Dị ka o si metụta okwu a kpụ n'ọnụ, Okafọr na Ewelụkwa (2012:213) kwuru na ngosi oge bụ nkeji ụtọasụsụ nke a na-ahụ na ngwaa, ngosi oge dị ka nkeji ụtọasụsụ Igbo na-agụkọ oge ihe jiri mee. O nwere ike igosi

ihe na-eme ugbu a, nke ga-eme na nke merela oge gara aga. N'aka nke ha, naanị ngosi oge atọ ka e nwere: ngosi oge ndịugbua, ngosi oge ndịnazụ na ngosi oge ndịnihu. Ha gara n'ihu kwuo na ngosi oge ndị a ka nwere ụmụ ha ndị gụnyere: Na ngosi oge ndịugbua, e nwere: ngosi oge ndịugbua mfe, ngosi oge ndịugbua ngawanye na ngosi oge ngawanye. Na ngosi oge ndịnazụ, e nwere: ngosi oge ndịnazụ ngawanye ebe na ngosi oge ndịnihu e nwee, ngosi oge ndịnihu mfe, ngosi oge ndịnihu ngawanye na ngosi oge ndịnihu mmecha. Nwafọr (2013:17) kọwara na ngosi oge bụ ọnọdụ ngwaa na-ewere iji gosi oge doro anya ihe na-eme, ma ọ mechara ma ọ bụ na ọ mechaghị.

Na nchịkọta, ọchọcha hụtara ngosi oge dị ka ụdị ngwaa/ nkeji ngwaa na-ekwu maka oge kpọmkwem ihe jiri mee.

Nchịkọta ntụleharị agụmagụ e mere gosiri n'ụzọ doro anya na ngosi oge bụ otu n'ime nkeji ụtọasụsụ dị na ngwaa nke e ji egosi oge ihe mere kpọmkwem ma ọ bụ ọnọdụ nke e si na ngwaa egosipụta. E metụrụ aka n'ụdị ngosi oge pụtara ihe n'akwụkwọ agụmagụ dị ka ndị ọkaasụsụ dị iche iche siri kọwapụta. Ntụleharị e mere gosikwara na o nwekebeghi nchọcha e mere gbasara ngosi oge n'olundị Ikwo. Ya mere, ọ dị mkpa ka e mee nchọcha n'isiokwu a iji nweta ụsa ga-enye aka n'ịkwalite asụsụ Igbo na kwa izipụta ịma mma nke olundị Ikwo.

1.2 Ngosi oge Ndịnazụ na Ndịnihu N'Olu Ikwo

Site na ntụleharị agụmagụ e mere, ngosi oge bụ nkeji ụtọasụsụ na-arụtụ aka n'ihe gbasara oge ma bụrụkwa nke e si na ngwaa ezipụta. Ọ bụ nkeji ngwaa pụtara ihe nke na-ekwu maka oge ihe jiri me kpọmkwem ma ọ bụ nke nwere oge doro anya ọ na-arụgara aka ihe jiri mee. Ngosi oge bụ nkejiasụsụ nta nke na-apụta ihe site na mgbakwụnye dị iche iche a na-ahụ na ngwaa. Nke a gosiri na isi sekpụ ntị na ngosi oge bụ oge ihe jiri me ma ọ bụ oge ihe mere nke e si na ngwaa amata ma ọ bụ ezipụta. Ọ bụrụ na e nweghị oge a hụtara na ngwaa bu dị ka o si kwesi ihe ji me, ị mara na ọ bụghị ngosi oge. Dị ka aha ya si dị, a jụa; gịnị ka ị na-eme? Ọ ga-aza sị, ana m egosi oge ma ọ bụ ezipụta oge. Ọ bụ nke a nyere ya aha a bụ ngosi oge ma ọ bụ nzi oge.

Asụsụ dị iche iche nwere etu ha si ezipụta ihe gbasara oge na ụdị ya dị iche iche dị ka ụtọasụsụ izugbe siri kọwa. Olu Ikwo n'aka nke ya nwere ka o si egosi ụdị ngosi oge ndịnazụ na ndịnihu bụ nke nchọcha a gbakwasịrị ụkwụ na ya**.**

1.3 Ngosi oge ndịnazụ n'olu Ikwo

Ngosi oge ndịnazụ bụ ụdị ngosi oge na-egosi ihe mere n'oge gara aga. Ọ bụ 'rv' (mgbochiume 'r' na otu ụdaume) ka e ji ezipụta ya n'Igbo izugbe tinyere ụdaume dị n'isingwaa.

N'olu Ikwo, ọ bụkwa 'rv' (ya bụ mgbochiume 'r' na otu ụdaume) **'ru/rụ'** ka e ji ezipụta ya. A na-agbaso iwu ndakọrịta ụdaume eme nke a. A ga-agbakwụnye nsonazụ **"ru"** ma ọ bụrụ na ụdaume dị n'isingwaa sitere n'otu "E" (ụdaarọ) ma gbakwụnye nsonazụ **"rụ"** ma ọ bụrụ na ụdaume dị n'isingwaa sitere n'otu "A" (ụdamfe).

Ịma atụ (1):

	Igbo Izugbe	**Olu Ikwo**
i.	Unu gbàrà ọsō.	Ụnụ gbàrù òsò.
ii.	O zùrù ohi.	O zhìrù iphùrà.
iii.	Chinedu tàrà atụ.	Chinedu tàrù ètsù.
iv.	Kọsara bèrè akwa.	Kọsara ràrù èkwà

1.4 Ntụlekọrịta ngosi oge ndịnazụ n'olu Ikwo na Igbo Izugbe

Myiri

a. N'izipụta ngosi oge ndịnazụ, ha abụọ na-eji "-rv".

Ịma atụ (2):

	Igbo Izugbe	**Ikwo**
i.	O zùrù ohi.	O zhìrù iphùrà.
ii.	Unu gbàrà ọsō.	Ụnụ gbàrù òsò..

b. Ha abụọ ji iwu ndakọrịta ụdaume arụ ọrụ. Nke a bụ ezie n'ihi na site na nchọpụta a ka a hụrụ na ụdaume a na-eji ezipụta ngosi oge ndịnazụ na nke dị n'isingwaa ga-adakọrịtarịrị. Ya bụ na ha abụọ ga-esiterịrị n'otu òtù ụdaume.

Ch. Olu Ikwo na Igbo izugbe nwechara ụzọ doro anya ha si ezipụta ngosi

oge ndịnazụ n'otu n'otu dị ka ọ dị n'ịma atụ ndị e nyegasịrị.

Ndịiche

Site n'ọmụma atụ dị na (2), ndịiche dị n'etiti nzipụta ngosi oge ndịnazụ n'olu Ikwo na Igbo Izugbe bụ; n'Igbo izugbe, a na-agbakwụnye 'rv' n'isingwaa iji zipụta ngosi oge ndịnazụ; **'**v' ahụ ga-abụrịrị ụdaume dị n'isingwaa dị ka:

Ịma atụ (3):

i. O **zùrù** ohi.

ii. Unu **gbàrà** ọsō.

iii. Kọsara **bèrè** akwa.dg

Mana, a bịa n'olu Ikwo ọ dịghị etu ahụ n'agbanyeghị na ọ bụ 'rv' ka ọ bụ mana 'v' abụghị ụdaume dị n'isingwaa kpọmkwem dị ka ọ dị n'Igbo Izugbe, kama 'v' ahụ ga-abụ dị ka òtù ụdaume; ụdaume dị n'isingwaa siri pụta. Nke a ga-agbasorịrị iwu ndakọrịta ụdaume.

Ịma atụ (**4):**

i) Ụnụ **gbàrù** òsò.

ii) O **zhìrù** iphùrà.

iii) Kọsara **ràrù** èkwà. dg

Ya bụ 'rv' e ji egosipụta ngosi oge ndịnazụ dabeere n'iwu ndakọrịta ụdaume wee na-arụ ọrụ ya n'olu Ikwo.

1.5 Ngosi oge ndịnihu n'olu Ikwo

N'olu Ikwo, ngosi oge ndịnihu bụ otu n'ime ụdị ngosi oge kacha pụta ihe. N'ebe a, a ga-akọwa ma zipụta ya. Ụdị ngosi oge a na-egosi mmereme ga-eme n'odịnihu. E ji nnyemakangwaa 'ga' egosipụta ya site n'iji akara uhie dekọọ ya na mmekangwaa n'Igbo izugbe mana n'olu Ikwo, a na-agbakwụnye nganihu "a/e" n'isingwaa dị ka iwu ndakọrịta ụdaume si dị ma ọ bụrụ na isiahịrị bụ aha mmadụ ma ọ bụ ụbara nnọchiaha niile mana ọ bụrụ na isiahịrị bụ mkpọolu nnọchiaha onye nke atọ na onye nke abụọ, a na-agbatị ụdaume dị na nnọchiaha ahụ. Mgbatị a dabara iji nwee ụdaala dị na "gà" nke na-adịghị n'olu Ikwo dị ka ọ dị n'Igbo izugbe ebe ụdaume dị n'isingwaa ga-ebu akara ụdaelu n'olu Ikwo.

Ịma atụ (5):

	Igbo Izugbe	Olu Ikwo
i.	Ọ gà-àgba egwū.	Oò te egvù.
ii.	Chinwe gà-èsi nrī.	Chinwe eshi nrì.
iii.	Ha gà-àgba ọsō.	Ẹphè àgba ọsō.
iv.	Ȁmaka gà-àpụ ezī.	Amaka àlụphu etezhì.

1.6 Ntụlekọrịta ngosi oge ndịnihu n'olu Ikwo na Igbo Izugbe

Myiri

i) Olundị Ikwo na Igbo Izugbe nwere usoro doro anya ha si ezipụta ngosi oge ndịnihu. Site n'ịma atụ ndị e nyere, o gosiri na nke ọ bụla nwere ụzọ ha si ezipụta ngosi oge ndịnihu.

Ndịiche

Site n'ọmụma atụ dị na (5), ndịiche dị n'etiti nzipụta ngosi oge ndịnihu n'olu Ikwo na Igbo izugbe bụ:

i. N'Igbo izugbe, a na-eji nnyemakangwaa "ga-" were ezipụta ngosi oge ndịnihu site n'iji akara uhie dekọọ ya na mmekangwaa ọnụ.

Ịma atụ (6):

a. Ọ **gà-àgba** egwù.

b. Chinwe **gà-èsi** nrī.

A ga-ejirịrị akara uhie dekọọ "gà" na mmekangwaa ọnụ iji zipụta ngosi oge ndịnihu n'Igbo izugbe mana a bịa n'olu Ikwo, ha abụghị otu ihe. A naghị eji "gà" egosi ngosi oge ndịnihu n'olu Ikwo kama ihe e nwere bụ mgbatị dị ka a kọwarala n'ọmụmaatụ (5).

ii. N'Igbo izugbe ngwaa na-ezipụta ngosi oge ndịnihu na-enupu isi n'iwu ndakọrịta ụdaume ebe nke olu Ikwo na-erube isi n'iwu ndakọrịta ụdaume dị ka ọ dị na ịma atụ (5).

Igbo Izugbe **Olu Ikwo**

gà-èsi eshi

1.7 Nchịkọta

Nchọcha a lebara anya na Ngosi oge Ndịnazụ na Ngosi oge Ndịnihu N'Olu Ikwo. Edemede a malitere site n'ileba anya n'asụsụ na olumba iji mata ma olu Ikwo ọ bụ otu n'ime olu dị n'asụsụ Igbo. Anyị chọpụtara na olu Ikwo bụ otu n'ime olumba dị n'asụsụ Igbo wee si ebe ahụ leba anya n'otu nkeji ngwaa dị mkpa bụ ngosi oge. Ngosi oge bụ nkeji ngwaa na-ekwu maka oge doro anya ihe mere ma ọ bụ ihe ji mee. Ọ bụ na ngwaa ka ngosi oge na-adabere were arụ ọrụ ya. Na nkeji nke mbụ, anyị gosipụtara mgbakwasa isiokwu, nkeji nke abụọ kọwara ọkpụrụkpụ okwu dị mkpa n'isiokwu nchọcha; a tụlere ihe e derela gbasara isiokwu wee chọpụta na olu Ikwo nwere ngosi oge ndịnihu na ngosi oge ndịnazụ, na nkebi nke anọ ka a tụchara nchọcha wee chọpụta ụzọ e si ezipụta ngosi oge ndịnazụ na ngosi oge ndịnihu n'olu Ikwo ma gosi myiri na ndịiche dị n'etiti nzipụta ha na nke Igbo Izugbe.Ya mere, edemede a gosiri n'ezie na olu Ikwo nwere ngosi oge ndịnazụ na ngosi oge ndịnihu nke doro anya nke ọma.

Mmechi

Na mmechi, n'agbanyeghị na asụsụ Igbo nwere nkeji ngwaa dị iche iche dị ka muudu, ngawanye dg mana ngosi oge kacha ekwu maka oge doro anya. Ọ bụ eziokwu na ngosi oge nwere ụdị dị iche iche mana ngosi oge ndịnazụ na ngosi oge ndịnihu bụ ndị pụtara ihe n'edemede a. Ọ dị mkpa ka a gaa n'ihu nyochaa ngosi oge site n'ịgbado ụkwụ n'olumba ndị ọzọ dịgasị n'asụsụ Igbo iji wulite asụsụ izugbe. Ya mere a na-arịọ ndị ọkachamara ka ha leba ya anya maka na ọ bụ olumba dị iche iche mejupụtara asụsụ na-enye aka iwulite ọnọdụ asụsụ ahụ.

Edensibịa

Agbedo, O. (2000). *Grammatical Structure.* Enugu: New Age.

Anagbogụ, P. N., Mbah, B. M. and Eme, C.A. (2010). *An Introduction to Linguistics.* Awka: Amaka Dreams.

Baldeh, F. (2001). *The Students Companion to Good English: An Encyclopedia of English Grammar and Correct Usage*. Nimo: Rex Charles and Patrick Publishers.

Comrie, B. (1985). *Tense*. Cambridge: Cambridge University Press.

Crystal, D. (2008). *A Dictionary of Linguistics and Phonetics* (6th ed.). Malden: Blackwell.

Emenanjọ, E.N. (1991). *Nchịkọta Asụsụ na Ụtọasụsụ Igbo maka Ule Sinio Sekondịrị*. Nkpor: Optimal Press.

Emenor, A. O. na Osinọmụmụ, E.C. (2005). *Ntụghe Gramma na Mọfọlọji dị Elu.* Onitsha: Neụt Gen Computer.

Ezeumudo, R. A. (1985). *Nchịkọta Ọmụmụ Asụsụ Igbo*. Onitsha: Kawuriz and Manilas Publishers.

Finch, G. (2000). *Palgrave Key Concepts, Linguistics Terms and Concepts*: Palgrave Key Concepts.

Finegman, M. (2008*). Language: Its Structure and Use.* Michael Rosenberg Publishers.

Gasby, A. (2001). *London Dictionary of Contemporary English.* (3rd ed.) London: Longman.

Ibeh, F. (2003). *Complete English Course for Senior Secondary School.* Onitsha: Africana First Publishers.

Ifejirirka, E. E. (2002). *The English Language Today*: Contents and Methods Vol. II. Onitsha: West and Solomon Publishers.

Ifeka, O. (2011). *Mpanaka Asụsụ Igbo maka Amụmanụ Asụsụ Igbo maka Ule Siniọ Sekọndịrị*. Onitsha: Optimal Press.

Ikekeọnwụ, C., Ezikeojiakụ, P., Ụbanị, A., and Ugọjị, J. (1999). *Fọnọlọji na Grama Igbo.* Ibadan: University Press.

Iloene, M. I. (2010). *The Morphology of imperative and perfective verb forms in Ibibo A Northern/ Waawa Igbo (WI) Dialect*. LiCCOSEC vol. 13 Research Institute for world Language Osaka University, Japan.

Ngoesi, M. C. (2004). *Nchịkọta Ihe Ọmụmụ nke Asụsụ Igbo maka Ule SiniọSekọndịrị*. Perfect Image.

Nwafor, S. A. (2013). *Tense and Aspect in Nawfia Dialect of Igbo.* Unpublished M. A Seminar Paper, Faculty of Arts Nnamdi Azikiwe University, Awka.

Nwaozuzu, G. I. (2008). *Dialects of Igbo Language*. Nsukka: University of Nigeria Press Ltd

Obiesie, N. (2010). *Tense and Aspect in Ogbunike*. Unpublished M.A Project. Department of Igbo, African and Asian Studies, Nnamdi Azkiwe University, Awka.

Okafor, C. and Ewelukwa, U. (2012). *Nhazi Asụsụ Igbo maka Ule Siniọ Sekọndịrị na Kọleji.* Onitsha: AC Global Publishers.

Okonkwo, M. N. (1974*). A Complete Course in Igbo Gramma*r. Lagos: Macmillan.

Okoye, L. (2004) *Ntụziaka maka Ụdaasụsụ Ụtọasụsụ na Omenala Igbo.* Enugu: Chelys Publishers.

Onuorah, J. C. (2012). *Igbo maka Sekọndịrị Ukwu*. Onitsha: Patonic Printers and Publishers.

Osuagwu et al (1978). *Asụsụ Igbo maka Ndị Afọ nke Atọ na Kọleji a na-azụ Ndị Nkụzi*. Lagos: Thomas Nelson.

Saeed, I. J. (2007). *Semantics*. Malden: Blackwell Publishers.

Tallerman, M. (2011). *Understanding Syntax*. (3rd ed.) London: Hodder Education.

Ume, I. A. O, Ugojị, J.U., Dike, G.A. (1989). *Ụmị Nkọwa Ụtọasụsụ Igbo*. Onitsha: Kawuriz & Manilas Publishers (Nig.). Ltd.

Ọmụmụ Asụsụ Igbo ka Ọ dị Taa n'Ụlọ Akwụkwọ dịgasị na Steeti Enugwu, Naịjirịa

Si n'Aka

Christian E. C. Ogwudile
Ngalaba Amụmamụ Igbo, Afrika na Nzikọritaozi
Mahadum Nnamdị Azikiwe, Ọka
08037468693
cec.ogwudile@unizik.edu.ng

Ụmị edemede

Isiokwu nchọcha a bụ ọmụmụ asụsụ Igbo ka ọ dị taa n'ụlọ akwụkwọ dịgasị na Steeti Enugwu, Naịjirịa. Ebumnobi nchọcha a bụ ile anya mara ihe a ga-eme ka ọnọdụ ọmụmụ asụsụ Igbo gbanwee n'ọtụtụ ụlọ akwụkwọ dị na Steeti ahụ, ma nwee ike ịkwụrụ chịm dị ka ogbo ya ndị ọzọ dị ka Awụsa na Yoruba. Ọzọ bụ ịmata ihe na-ebute ọdịda nye ya bụ asụsụ n'ụlọ akwụkwọ ndị a. Atụtụ a gbasoro mee nchọcha a bụ atụtụ njirime. Nchọpụta gosiri na ụfọdụ ihe ndị na-eso ebutere asụsụ Igbo ọdachi bụ ụfọdụ ndị nne na nna ugbu a. Ụfọdụ n'ime ha anaghị eji asụsụ Igbo azulite ụmụ ha n'ezinaụlọ ha dị iche iche. N'aka nke bụ na ọtụtụ ụlọ akwụkwọna steeti Enugwu, ọkachasị nke ndị nkịtị nwe anaghị akuzi asụsụ Igbo. Ụmụ amaala Igbo ufọdụ enweghị mmasị n'isụ asụsụ Igbo na ọtụtụ ihe ndị ọzọ. Nke ka njọ bụ na gọmentị emeghizi ya ka ọ bụrụ iwu na nwa amaala Igbo ọ bụla ga-eleleriri asụsụ Igbo n'ule Wayekị. Ụfọdụ ndị na-akuzi ya, ejighị ya kpọrọ ihe. Ha anakwughị ekwe ka ụmụ akwkwọ sụọ Igbo na klasị. Onye sụọ ya, a daa ya nra. Ha na-ahụtazị asụsụ Igbo dị ka nke ndị iti mpataka, na-amaghị ihe ọ bụla. A gbasoro usoro sovee were mee nchọcha a. Ọchọcha tụpụtara aro ndị a: ndị Igbo niile ga-agba mbọ jiri naanị asụsụ Igbo azụlite ụmụ ha karịa iji asụsụ Bekee. Gọọmentị etiti kwesiri ime ya ka ọ bụrụ iwu na ụlọ akwụkwọ niile dị na Steeti Enugwu na kwa ala Igbo gbaa gburugburu ga na-amụ asụsụ Igbo bido n'ọtaakara ruo na koleji. Ha kwesikwara ime ya ka ọ bụrụ iwu na nwa akwụkwọ ọ bụla bụ onye Igbo nọ n'ụlọ akwụkwọ koleji na steeti Igbo, ga-eleleriri asụsụ Igbo n'ule wayekị. Ndị mbipụta akwụkwo na ndị nta akụkọ ga-agba mbọ hụ na ha na-ebipụta ma na-edepụta akwụkwọ na ozi ha n'asụsụ Igbo karịa n'asụsụ Bekee n'ihi na ebe onye bi ka ọ na-awachi.

Okwu Mmalite

N'ezi asụsụ, ndị Igbo ahụghị asụsụ ha n'anya. Ndị Igbo bụ nsogbu dịịrị asụsụ Igbo n'ihi na ha ejighị asụsụ ha kpọrọ ihe ọ bụla. A tụrụ ilu sị na "ihe na-esi nkakwụ isi dị ya n'ọkpụkpụ". Nke na-egosi na ọ bụ ndị Igbo n'onwe ha ji aka ha akwanye asụsụ Igbo n'olulu ọnwụ. Ha naụ-ahụta ya dị ka asụsụ ndị iti, nke ndị amaghị ihe ha na-eme. Ndị Igbo weere asụsụ ha dị ka nke ndị azụ obodo na nke ndị amaghị akwụkwọ n'ihi na onye ọ bụla na-asụ Igbo amaghị akwụkwọ. Ha hụrụ ya ka asụsụ ndị nzuzu na nke ndị enweghi olileanya, kpatara na ụfọdụ ndị nne na nna ugbu a jiri jụwaa isi iji ya zulite ụmụaka ha. Ha na-eche na onye

Commented [u1]: wepụ ntụpọ
Commented [u2]: Enugwu
Commented [u3]: Naịjirịa
Commented [u4]: wepụ kpọm
Commented [u5]: dee aha ọhụrụ ya
Commented [u6]: dee ha nke ọma
Commented [u7]: ;
Commented [u8]: Dee ya nke ọma
Commented [u9]: eleleriri
Commented [u10]: Webata nke a tupu i gepụta ihe ndị ị chọpụtagasịrị
Commented [u11]: Gọọmentị
Commented [u12]: Dee ya nke ọma
Commented [u13]: eleleriri
Commented [u14]: Ụmị edemede:
Dee ihe kpalitere mụọ gị ime nchọcha n'isiokwu a na mmalite
Commented [u15]: weere

mụtara asụsụ Bekee amarala ihe niile dị n'elu ụwa maka na o sozi na ndị laferela n'amaghị na nwa ụkpana na-ere n'ọkụ sị na ya na-aha mmanụ

Ndị Igbo bụ ndị o ji ihe onye ọzọ anya isi, n'ihi na ha ahapụla Igbo ha bụ, ghọzịa ndị Bekee site n'ịhapụ asụsụ na omenala Igbo werezie nke Bekee hiwe isi, "ndị ọcha nna ha dị oji". Ụdị omume a, zipụtara omume onye aṅụjughị ara nne ya afọ, nke jọgburu udele ma sigbuo nkakwụ n'isi. A ma asụsụ dị ka ihe e ji ama mba ma bụrụkwa ugwu mba ọ bụla were. Obodo ọ bụla tufuru asụsụ ha efuola n'ihi na ha atụfuola njirimara ha. Ndị Igbo nọzị mmadụ mmadụ na-emezị mmụọ mmụọ. Onye kpọọ ọba ya mkpọkọrọ, agbataobi ejiri ya kpoo ntụ. Ọtụtụ ụlọ akwụkwọ dị na Steeti Enugwu ndị ndị nkịtị nwe, ndị praịmarị na ndị koleji anaghị amụ asụsụ Igbo n'ụlọ akwụkwọ ha dị iche iche. O kwere ghọta na ọ dị etu a n'ụlọ akwụkwọ niile dị n'ala Igbo. Ebe ọ kacha njọ bụ na ndị nkụzi na-ada nwa akwụkwọ ọ bụla sụrụ Igbo na klasị nra ma ọ bụ taa ya ahụhụ n'ihi na ọ sụrụ asụsụ ala nna ya. Tụfịakwa! Ọ bụrụ ọgwụ, ọ gaghị ere. Ụdị ọnọdụ dị etu a meziri ka ụjọ na-atụ ụmụaka n'ịsụ asụsụ Igbo ma n'ezinaụlọ ha ma n'ụlọ akwụkwọ ha dị iche iche. Nke a meziri ka ọ bụrụ asụsụ Bekee ka ha nabatara dị ka nke nne na nke ha hụkarịsịrị n'anya. Onọdụ a meziri ha toputa mmadụ, ha ana-atazị asụsụ Igbo ata n'ihi na ọ ga na-akpọzị ha ụkwụ n'ọnụ maka na a naghị amuta aka ekpe na nka. Ndị nne na nna nandị nkụzi mere ha arachaghị ọnụ ha, ụgụrụ were nara ya ha rachaa.

Nke bụzị nke chụpụrụ nwa Mgbogoye be di ya bụ na nkụzi na ọmụmụ asụsụ Igbo kụrụ afọ n'ala. Ọnọdụ ọjọọ a mere ka ọ bụrụ ihe nhịamaahụ nye ndị nkụzi na-akụzi Igbo ma ụmụ akwụkwọ na-amụ ya bụ asụsụ amụ nsogbu n'ebe ọ dị ukwuu. Asụsụ a bụ nke ndị Igbo na-asụ kemgbe uwa bidoro. Ọ bụkwa ya bụ njirimara ndị Igbo. Asụsụ Igbo so n'asụsụ atọ pụtara ihe a kacha asụ n'ala anyị a bụ Naịjirịa ma bụrụkwa otu n'ime asụsụ gọọmentị sị ka ọ bụrụ ndị a ga na-amụ n'ụlọ akwụkwọ dịgasị n'ala Naịjirịa. Asụsụ Igbo zuru oke, sọ onye aghọtaghị ebe isi akwa kechiri na-ewere na asụsụ Igbo zughị oke. E nwere ọtụtụ olu dị iche iche n'asụsụ Igbo. Ọ bụ olu ndị a dị iche iche ka a kpọrọ olundị. Olundị a niile dị iche iche bụgbado asụsụ Igbo. Nke a ka e ji asị na Igbo na-asụ n'olu n'olu, ma ha kwaa ụkwara, ọ bụrụ otu. Ndị Igbo kwenyere na ihe onye nwere ka o ji eme ọnụ, n'ihi ya asụsụ a bụ nke onye Igbo ọ bụla kwesiri iji na-eme ọnụ ma kwụdosie ike na ya maka na nke m bụ nke m, ma nke anyị bụ nke anyị. N'ezi okwu, asụsụ bụ ọfọ nna nyere nwa ya wee nwụọ, nwata tụfuru ọfọ nna ya nyere ya, ibe ya na-eme ihe ike n'ama obodo, o si owere gbafuo. Onye hapụrụ asụsụ ya tụfuru ugwu na njirimara ya. Asụsụ bụ e jewe, a ghaghị, nke Chineke nyere agbụrụ ọ bụla iji na-enwe mmekọrịta n'etiti onwe ha. E wepu asụsụ, o nweghị onye ga-ama ihe ọ ga-eme iji kọwapụta ebumnobi ya dị iche iche. N'ihi ya, asụsụ bụ ụzọ mmadụ na ibe ya ji akọwapụta onwe ha, kwupụta ihe dị ha n'uche, gboo mkpa ha na ọtụtụ ihe ndị ọzọ dị iche iche. Nke ọzọ bụ na e nwere ọtụtụ olundị n'asụsụ Igbo nke nwere ike ịdị iche na nke ibe ha. Ọ bụ ihe ndị a niile kpalitere mmụọ ọchọcha.

Ntụlegharị Agụmagụ

Asụsụ Igbo bụ ihe mbụ e ji mara ndị Igbo. Ọ bụkwa asụsụ onye ọ bụla n'ala Igbo kwesiri ịma nke ọma. Dị ka Apakama (2006: 16) siri kwu, "asụsụ Igbo bụ asụsụ a na-asụ n'akụkụ

Commented [u16]: Bekee

Commented [MO17R16]:

Commented [u18]: werezie

Commented [u19]: tinyedgasịa ntụpọ ebe kwesịrị

Commented [u20]: ntụpọ

Commented [u21]: ntụpọ

Commented [u22]: ntụpọ

Commented [u23]: ntụpọ

Commented [u24]: ọkpọkọrọ maọbụ mkpọkọrọ, were otu

Commented [u25]: ndị ndị nkịtị nwe

Commented [u26]: wepụ

Commented [u27]: agbọtaghị m ihe i dere ebe a

Commented [u28]: dee ya nke ọma

Commented [u29]: gọọmentị

a na-akpọ ala Igbo. Akụkụ ala Naijiria ebe bụ ala Igbo bụkwa ndị na-asụ asụsụ Igbo bụ Abịa, Anambara, Ebonyi, Enugwu na Imo". O kwukwara na ọ dị ezigbo mkpa ma kwesi ekwesi ka onye ọ bụla bụ nwafọ Igbo na-asụ asụsụ Igbo ma nwee mmasị n'ịsụ ya. Apakama, (2010: 2) gakwara n'ihu kwuosị "asụsụ Igbo ataala ahụhụ n'ebe ọ dị ukwuu site n'ịla azụ nye asụsụ ndị ọzọ". Ọ kọwara na ihe ndị ọzọ socha adọla asụsụ Igbo azụ bụ ndọrọndọrọ ọtọgrafị, ndị a ga-eji olundị ha ede asụsụ Igbo. N'ezi okwu, n'etiti ndị ọkammụta na ndị ọkankuzi dị iche iche, e nwebeghị nkwekọrịta gbasara usoro doro anya e si ede Igbo taa. Ndị ọ bụla na-ede etu ha siri kwekọrịta n'ụlọ akwụkwọ nke ha. N'echiche Mbah (2014), e nwere otu usoro edide Igbo abụọ.Nke mbụ bụ otu ndesa okwu Igbo ebe nke abụọ bụ otu ndekọ okwu Igbo. O kwuru na ihe dị mkpa bụ odee ịgbaso nke ọ bụla masịrị ya n'abụghị o desakata, o dekọwa. Ọfọmọta (2013:35) kọwara na asụsụ Igbo bụ asụsụ onye ọ bụla kpọrọ onwe ya onye Igbo na-asụ. O kwukwara na e nwekwara ndị ọzọ na asụ asụsụ Igbo na steeti Igbo ise ahụ. Ha bụ: Akwa-Ibọm, Bayesa, Krọs Riva, Delta na Rivas

N'olu Mbata (2010:69) n'ime Onwubie na Okere (2018:91) "asụsụ bụ ụzọ gbara ọkpụrụkpụ ndị mmadụ ji ekwupụta mbunuche ha ma gbokwaa mkpa ha dị iche iche, a sịkwarị na ọ bụ nke e kwuru n'ọnụ ma ọ bụ nke e dere ede n'akwụkwọ". N'aka nke ya, Epuchie (2009:35) kọwara na ọdịda asụsụ Igbo si ndị Igbo n'aka. Okwukwara nandị Igbo anaghị enwe afọ ojuju n'asụsụ ha ma ncha. Dị ka o kwuru , "nne ewu na-ata agbara, nwa ya ana-ele ya anya n'ọnụ". Nke a pụtara na ebe ndị nne na nna ugbu a anaghị eji asụsụ Igbo azụlite ụmụ ha n'ezinaụlọ ha, keduzi ihe a tụrụ anya n'aka ụmụaka ndị a gbasara asụsụ Igbo? A sị na aha mmadụ bara nkịta ya ka ọ na-aza. Mgbe ọ bụ na Chukwu kere ụwa kenyere ndị Igbo n'ala Igbo mee ha ka ha bụrụ ndị Igbo, ha agaghị agbata ya n'ọsọ n'abụghị ịnabata asụsụ Igbo. Nkịta anaghị agbanahụ ọdụ ya n'ọsọ n'ihi na ọgụ ahụ mmadụ ma na ọ gaghị agbanahụ, ọ kwụrụ otu ebe nara ube mma. N'ihi ya onye ọ bụla kpọrọ onwe ya nwafọ Igbo, ga-ejiriri asụsụ a kpọrọ ihe, ka ama ọjọọ "ọnwụ" a na-agba n'isi asụsụ a ghara ịbịa na mmezu.

Commented [u30]: Aghọtaghị m ebe a

Okere (2013:1) n'ihi ọnọdụ ọgbasaghị m n'ebe asụsụ Igbo dị, kwupụtara na asụsụ Igbo bụ ndị Igbo niile nwe ya, na ọ bụghị naanị ndị okenye. O kwuru nke a n'ihi nleda anya ụmụ ntorobịa ala Igbo na-eleda asụsụ ha. Ọ gbatịkwuru ya site n'ịkọwapụta na asụsụ Igbo bụ nke Igbo na asụsụ e jiri mara ha. Ha bụkwa ndị a maara dị ka ndị Igbo. Anụmụdụ (2016:13) n'ime Onwubie na Okere (2018:92) kọwara na asụsụ bụ otu n'ime ihe e ji akọwapụta agbụrụ mmadụ si na ya.Ọ bụ ụzọ e si ezi ozi bụrụkwa ihe e ji eche echiche na ụzọ e si amata akparamaagwa na omume mmadụ. Asụsụ na-akọwa ebe mmadụ siri pụta. Dị ka Obieze (2009:77) siri kọwa, "asụsụ bụ ihe mmadụ na ibe ya ji emekọrịta n'ụdị izi ozi, ikwukọrịta okwu, ikwupụta ebumnuche na echiche onye, n'agbanyeghị ebe onye si bịa, afọ ole onye dị, ma onye ahụ ọ dị ọcha ka ọ dị oji".

Emetumah (2012) kwuru na n'agbenyeghị na ndị National Policy on Education (NPE) (1981) mere ya ka ọ bụrụ iwu na a ga-eji asụsụ olu nne were na-akụziri ụmụaka ihe malite na ọtaakara ruo na koleji ka ọ bụrụ asụsụ ga-agba mgbọrọgwụ n'ime ụmụaka ndị a, ma nke a ekweghị omume. Gọọmentị nandị na-ahụ maka iwu a ejighị iwu ha kpọrọ ihe ọ bụla.

Ndị isi ụlọ akwukwọ na ndị nkụzi na-eji asụsụ Bekee akụzi asụsụ Igbo n'ụlọ akwụkwọ ụfọdụ na-emekwa ya. O kwere ghọta na nwatakịrị na-aka aghọta asụsụ olu nne ọsịịsọ karịa asụsụ ọzọ, ebe ọ bụ nandị Igbo nwere nkwenye na a na-esi n'ụlọ mara mma pụwa ezi. Na ha mụtara asụsụ olu nne ga-enyere ha aka ebe ọ dị ukwuu ịmụta Bekee na asụsụ ndị ọzọ. Emetumah gakwara n'ihu kọwapụta na ọ bụ ihe mwute na ọ bụ ndị nne na nna ndị Igbo ole na ole na-asụrụ ụmụ ha asụsụ Igbo n'ezinaụlọ ha. Ọtụtụ ndị ọzọ bụ asụsụ Bekee ka ha ji azụlite ụmụ ha. Nke a bụ ihe jọgburu udele ma sigbuo nkakwu n'isi maka na a bịa n'ala ndị Awụsa na Yoruba, ha ji asụsụ ha kpọrọ ihe. Ha ji ya akpa nganga, jiri ya egwuri egwu. Ha na-asụ ya ebe ọ bụla ha nọ dị ka n'ahịa, n'ọgbakọ, n'okporo ụzọ, n'ụlọ ụka, n'ụlọ akwụkwọ, n'ime ụgbọ ala na kwa ebe ọ bụla ha hụtara onwe ha, ma ndị Igbo ji asụsụ Bekee hiwe isi. Ndị Igbo, ndonu maka na ọ bụrụ na mmadụ asịghị na ya nọ ebe a, o nweghị onye ga-ama ebe ọ nọ, tetenụ n'ụra unu mụ anya arahụ.

N'aka nke Ọkafọ na Ewelụkwa (2012:1), asụsụ bụ ụzọ ndị mgbe ochie chepụtara ka mmadụ na ibe ya wee na-ekwukọrịta okwu, na-agwarita ibe ha ihe ha chọrọ ka a mata n'etiti onwe ha. Ha gbakwunyekwara na asụsụ bụ ihe e ji ama mba, ya mere na mba ọ bụla hapụrụ asụsụ ha marakwa na ha efuola kpamkpam. Ha gara n'ihu kọwakwaa asụsụ dị ka otu n'ime onyinye chukwu nyere mmadụ bụ nke mere mmadụ jiri dị iche n'ebe ụmụ anụmanụ ndị ọzọ nọ. Ọ bụ nke a mere na ọ bụ naanị mmadụ nwere ikekere ịsụ asụsụ n'ihi na sọ mmadụ ka Chineke kere n'oyiyi ya.

Asụsụ dị ka Ofomata (2012) siri kọwa, bụ ihe na-eweta mmekọrịta n'etiti mmadụ na ibe ha, obodo na obodo, mba na mba, nke gosiri na ndị mmadụ ọ bụla nwere asụsụ ha na-asụ. Ọ bụ asụsụ ndị ahụ ha na-asụ ka ha ji amata ihe ndị gbara ha gburugburu na kwa ụwa ha nọ n'ime ya. Ọ bụ ihe ndị a niile zipụtara na asụsụ dị oke mkpa na ndụ ndị mmadụ na kwa ndụ agbụrụ ọ bụla n'ọgbọrọgbọdọ a. Obodo ọ bụla kwere ka asụsụ ha nwụọ, abụrụla obodo nwụrụ anwụ maka na asụsụ obodo bụ aha obodo. Asụsụ Igbo bụ ndị Igbo nwe ya bụrụkwa ihe e jiri mara ndị Igbo. Mana asụsụ Igbo na-enwezi ihe ọdachi dị iche iche n'ọsụsụ na nkụzi n'ụlọ akwụkwọ dịgasị n'ala Igbo, ọkachasị na Steeti Enugwu.

Echiche ndị Odee ụfọdụ gbasara Isiokwu A na-Eleba Anya

N'ebe a, ọchọcha lebere anya n'ihe ụfọdụ ndị odee derela banyere isiokwu nchọcha a. Dị ka Opara (2009:12) kwuru na "n'ụlọ akwụkwọ ụfọdụ anyị nwere na gburugburu anyị taa, ọnọdụ asụsụ Igbo bụzị ihe ihere n'ebe ndị Igbo nwe ya nọ, n'ihi na o nweghizi ihe dị ka nkụzi na ọmụmụ asụsụ Igbo n'ụlọ akwụkwọ anyị dị iche iche ugbu a". Ọ gakwara n'ihu kwuo na ndị Igbo bụ ndị ngala juru ahụ nke mere na ha ejighị asụsụ ha kpọrọ ihe ọ bụla. Nke a kpatara na ụmụ akwụkwọ anyị ejizighị ọmụmụ asụsụ Igbo kpọrọ ihe ma ọ bụ hụ ya ka ihe dị mkpa ịmụ n'ụlọ akwụkwọ.

N'aka nke ya, Egeonụ (2016:5) kwuru na usoro ọmụmụ asụsụ nke agụmaakwụkwọ "National Policy on Education N. P. E." (1981) sịrị na usoro ọmụmụ ihe na praịmarị ga-abụrịrị n'asụsụ gburugburu (ogige) nwata, ya bụ asụsụ nne jiri zụọ nwata. Ọ gakwara n'ihu kwuo na ọ bụrụ na ndị nne na nna bido n'ezinaụlọ sụwara ụmụ ha asụsụ Igbo, ụmụ ha aghaghị ịma asụsụ Igbo nke ọma n'ihi na a sị 'kuziere nwata ụzọ ọ ga-eso, o tolite, ọ

Commented [u31]: enyere ha

Commented [u32]: jiri ya

Commented [u33]: na ndị

Commented [u34]: ndị

Commented [u35]: ụfọdụ

Commented [u36]: gbasara.

This is because they are not content words, they are functional words and minor lexical categories

gaghị ahapụ ụzọ ahụ'. Ọ bụ nke a so na ihe gọọmentị etiti jiri mee ya ka ọ bụrụ iwu na 'National Policy on Education' (2004) na "a ga-eji asụsụ e jiri chee nwa ara kuziere ya akwụkwọ n'afọ atọ mbụ ya n'ụlọ akwụkwọ". Ha kwuru nke a n'ihi na ha maara na ụmụaka chefuo ihe niile, ha agaghị echefu ara nne ha.

Amos (2015) n'okwu nke ya kwuru na ọ dị oke mkpa ka e jiri asụsụ Igbo na-akụziri ụmụaka ihe bido n'ogo praịmarị nke mbụ ruo na nke atọ ma tinyekwara ụmụ akwụkwọ ndị sitere n'afọ atọ ruo n'afọ iri. O kwuru nke a maka na ọ bụ mgbe ha mụtachaara asụsụ Igbo nke ọma ka ha ga-anọ n'ezigbo ọnọdụ ịmụta asụsụ ndị ọzọ. Obidiebube (2007: 112-117) sịrị n'okwu ndụmọdụ na ọ dị oke mkpa ka ndị Igbo nwekwuo mmasị n'asụsụ Igbo n'etiti onwe ha. Dị ka Ọha (2009:58) n'aka nke ya siri kwu "asụsụ Igbo ka nọ n'azụ obodo ma a tụnyere ya asụsụ ndị ọzọ". Ọ gara n'ihu kwuo na ihe kpatara ndaghachi azụ a bụ na ndị nwe asụsụ Igbo anaghị asụ ya mgbe na mgbe ọ bụla.

N'ezi asụsụ, nwa nchọcha na-ekwu na ọnọdụ a na-ahụta ọmụmụ asụsụ Igbo taa n'ụlọ akwụkwọ dịgasị na Steeti Enugwu na n'ala Igbo gbaa gburugburu na-agba anya mmiri ma na-emebi isi. Ndụ agwa ọ gbasaghị m bụ nke jupụtara ndị Igbo n'ahụ gụnyere n'ihe ndị na-enye aka akwaba asụsụ Igbo n'olulu taa. Ebe ọ bụ na ọgụ mmadụ ma na ọ gaghị agbanahụ na ọ ka mma ịkwụrụ otu ebe nara ube mma, ọ ka dịkwa oke mkpa na anyị bidoro taa kụziwere ụmụaka anyị asụsụ Igbo bụ nke ha ka o nwee ike banye n'ụbụrụ ha ma gbaa mgbọrọgwụ n'ime ha maka na ihe onye nwere ka o ji ana aka.

A chọpụtara na n'ezie na ọmụmụ asụsụ Igbo na-adaghachị azụ ebe ọ dị ukwu na Steeti Enugwu nke otu n'ihe kpatara ya bụ anaghị enye asụsụ Igbo ohere dị ka e si enye ngalaba amụmamụ ndị ọzọ dị ka asụsụ Bekee na nkuzi na ọmụmụ ya. Mgbe ụfọdụ, ọ bụ naanị otu ugboro n'izu ụka ka a na-ewepụta maka ọmụmụ asụsụ Igbo n'ụlọ akwụkwọ ụfọdụ ndị na-amụ Igbo. Asụsụ Bekee, French na ndị ọzọ ka a na-enye ezigbo ohere zuru oke maka amụmamụ a na-amụ n'ụlọ akwụkwọ. Ndị Igbo bụ ndị hụrụ asụsụ ndị ọzọ n'anya karịa nke ha, họrọ ụmụ ụmụ chie ọzọ, họrọ ụmụ ụmụ gbuo ichi bụ ihe jọgburu onwe ya. Ọzọ dị ka ibe ya bụ na ndị nkụzi Igbo na-ejizi ohere ndị ahụ e tosiri iji kụzi Igbo eme ihe ndị ọzọ etosighị omume n'ụlọ akwụkwọ dị ka ire ngwa ahịa ha na ịkụ asịrị ma ọ bụ jiri ohere ahụ gaa ebe masịrị ha.

Ihe ndị na-ebute ndaghachi azụ asụsụ Igbo

E lebaa anya na ndaghchi azụ a asụsụ Igbo na-adaghachi, o nwere ihe ụfọdụ ndị kpatara ya n'ihi na awọ anaghị agba ọsọ ehihie n'efu. Ụfọdụ n'ime ha gụnyere ndị a:

Ezinaụlọ nke Ọ Bụ Nne na Nna Bụ Isi

Ọnọdụ ndị mbịarachịwa nyere asụsụ na omenala Igbo banyeere ọtụtụ ndị nne na nna Igbo aja n'ukwu ịkpọ asụsụ Igbo asị. N'ọtụtụ ezinaụlọ n'ala Igbo taa, a na-ahụta ya ka ihe arụ ịsụrụ ụmụaka Igbo. Ụfọdụ ndị nne na nna amaala iwu nye ndị ezinaụlọ ha, ndị na-elekọta ụmụ ha na kwa ndị nkuzi ụmụ ha, ka ha ghara ịsụrụ ụmụ ha Igbo. Mbata (2009) n'ime Nyigide (2018:155) chọpụtara na ọtụtụ nne na nna ndị Igbo anaghị enye ụmụ ha nkwado

Commented [u37]: kedu ebe i si wete okwu a? Detue ya.

Commented [u38]: kedu ka i siri mara?

Wetue obi, i nwere ike iwepụ ebe a

Commented [u39]: E lebaa

Commented [u40]: mepụta isiokwu ọzọ. dịka, Ihe ndị na-ebute ndaghachi azụ asụsụ Igbo

Commented [u41]: nke
This is minor lexical category

Commented [u42]: Bụ

Commented [u43]: Bụ

They are content words and major lexical categories

Commented [u44]: Omenala

Pls be consistent. Sometimes you write omenala/omenaala

Commented [u45]: Nnyigide

ịmụ asụsụ na omenala Igbo n'ụlọ akwụkwọ dị elu. Dị ka o siri kọwa, ha kara nwe mmasị n'ịza nne ma ọ bụ nna Dọkịta ma ọ bụ Njịnịa karịa ịza nne ma ọ bụ nna onye gụrụ asụsụ Igbo. Nwa ụkpana na-ere n'ọkụ chere na ya na-aha mmanụ. Nne na nna ndị ahụ chere na ọ bụ ihe ọma ka ha na-emere umụ ha n'amaghị na ọ bụ nduhie ụzọ ka ha na-eduhie ha.

Dị ka Anụmụdụ (2016:15) siri kowa ihe Fafunwa (1983:395) kwuru sị "nwata na-amuta ihe nke oma site n'olu asụsụ nne na nna ya". Egeonu (2010:120)n'ime Temibola (1988) sịrị na ọtụtụ obodo ndị mepere emepe jiri asụsụ ha mụọ ihe ọmụmụ na nke nkụzi na kwa nkanụzụ. Ihe nke a jiri dị ire bụ na ha nyere ọmụmụ na nkuzi asụsụ ha ezi nchekwa site n'iji ya na-akparịta ụka n'ụlọ ha dị iche iche, na-asụkwa ya asụ n'emeghị ihere ọ bụla; mana ezinaụlọ ụfọdụ ndị Igbo na-eji asụsụ Bekee amalitere ụmụ ha dị ka asụsụ olu nne ha.

Ndị nne na nna achọghị ka ụmụ ha tinye uchu n'ihe ọmụmụ asụsụ Igbo n'ụlọ akwụkwọ. Ha anakwughị asụrụ ya ha n'ụlọ ha, ọ kachasị ndị ọsọ mmiri achụbanughị n'ụlọ akwụkwọ; ya bụ ndị ejenubeghị akwụkwọ nan dụ ha. Nke bụ okoro bụ na ha anaghị aba umụ ha aha Igbo. Ọtụtụ ụmụafọ Igbo jizi aha Bekee mere aha nna ha dị ka 'Peter Agnes' ma ọ bụ 'James Edwin'. N'uche ndị nne na nna, ụmụ ha ịsụ Bekee zipụtara na ha maara akwụkwọ nke ọma, nke bụ asị ọcha. Ụmụaka na-ewezi na ịsụ asụsụ Igbo n'etiti onwe ha bụ mmadụ iweda onwe ya ala na mkparị onwe ya n'ihi na ọ na-egosi na ọ maghị akwụkwọ.

Nchọcha a na-ekwusi ike na ọ dị nnukwu mkpa ka e nwere ehihie chọwa ewu ojii tupu chi ejie maka na o si taa dịwa mma, nsogbu agaghị adị. Nwamaufu (2012) kwusiri ike na ikwalite asụsụ Igbo bụ ọrụ dịịrị nne na nna. Ọ sị, "ịkwalite asụsụ Igbo kweiri isite n'anyị. N'ihi na ọ bụ anyị na ụmụ ntakịrị anyị na-anọkarị".

Ndị Nkụzi

E nwere nsogbu n'ebe ndị nkụzi na-akụzi asụsụ Igbo n'ụlọ akwụwọ ụfọdụ ndị a na-eme asụsụ Igbo n'ihi na ụfọdụ n'ime ha amachaghị ihe ekwe na-akụ n'asụsụ a. Ụfọdụ bụ ndị agụghị asụsụ Igbo na mahadum. Ọ bụ naanị na ha sị na ha ga-akụzinwu Igbo ka e jiri nye ha ọrụ n'amaghị ntọala dị n'ikụzi Igbo. N'aka nke ọzọ, ọtụtụ ndị mmadụ hụtara ndị nkụzi Igbo dị ka ndị amaghị akwụkwọ, bụ naanị oge ka ha gara gbuo na ụlọ akwụkwọ dị elu. Nke a so n'ihe kpatara e ji eji ha eme ihe ọchị na-akpọ ha ndị 'Igbo Igbo-B K.' O sokwa mee ihe ọtụtụ ụmụ amaala Igbo nwere mmasị ịgụ asụsụ Igbo na mahadum jiri laa azụ n'ihi na ha achọghị ụdị akọmọọnụ ahụ. Ọzọ dị ka ibe ya bụ na ndị kwetara gụọ ma na-akụzikwa asụsụ ahụ enweghị ihe mgbamume a na-enye ha dị ka a na-eme na ngalaba amụmamụ asụsụ ndị ọzọ ma ọ bụ na sayensị. Ụfọdụ ụmụ akwụkwọ na-enye ha ajọ aha dị iche iche nke na-ebutere ha ịda mba n'ọrụ ha. Ndị nkụzi ụfọdụ n'ihi amaghị ihe ha na-eme na-eji oge nkụzi asụsụ Igbo eme ihe abaghị uru dị ka ịgba asịrị na ire ngwa ahịa ha buru bịa, ebe ụfọdụ ga-ejiri sọ akụkọ ifo na akụkọ ndị ọzọ kọgide ya oge ezuo.

Commented [u46]: ?

Commented [u47]: Egeonu 2010 na Temibola 1988 kedu onye bu ụzọ de?
Biko, dehaṛịa ya

Commented [u48]: gịnị ka nke a pụtara?
kọwaa ya

Commented [u49]: ewezi

Commented [u50]: wepụ ebe a.
Wetue obi

Ndị Gọọmentị

Ọ bụ eziokwu na gọọmentị mara iwu maka mmụta na *National Policy on Education* kwuo na ọ bụ asụsụ olu nne nwatakịrị ka a ga-eji na-eme ihe ọmụmụ n'ụlọ akwụkwọ, ọ kachasị n'ogo prịma nta. A tụrụ anya na nke a ga-enyere nwata ọ bụla aka ikwupụta ihe, ịsụ asụsụ, ịgụ na ide ihe nke ọma. Ọ ga-akwalitekwa mmasị ya n'ebe asụsụ agbụrụ ya dị. Mana n'ezi asụsụ, a ga-achọpụta na iwu a bụ naanị n'akwụkwọ ka e dere ya. O nweghị mbọ doro anya a hụrụ gọọmentị gbara iji hụ na a na-etinye iwu ha tiri n'ọrụ n'ụlọ akwụkwọ anyị dị iche iche.

Mbata (2009: 165) n'ime Ọnwụbie na Okere (2018:89) kwuru "na agwa ọ gbasaghị m gọọmentị na ndị ọnụ na-eru n'okwu na-akpaso asụsụ Igbo adịghị mma". Ha gakwara n'ihu sị na ụdị mmasị gọọmentị na-enwe n'ebe nkụzi na ọmụmụ sayensị na nkanụzụ dị kwesiri ka o rute n'ebe asụsụ Igbo dị. Ihe dị ka ego na akọrọngwa ndị ahụ gọọmentị na-ebunye ndị nkụzi na ụmụ akwụkwọ na-amụ ihe gbasara sayensị na nkanụzụ kwesiri ịna-erute ndị nkụzi na ụmụ akwụkwọ ndị na-amụ asụsụ na omenala Igbo n'ihi na e mee nwa ka e mere ibe ya, obi adị ya mma. Gọọmentị anaghị enye ndị nkụzi na ụmụ akwụkwọ Igbo ihe agbamume iji kwalite asụsụ na omenala Igbo. Ọ dịghị atụmatụ ọ bụla ndị gọọmentị wepụtara iji na-akwalite agamniihu asụsụ Igbo dị ka ọ dị na ngalaba ọmụmụ asụsụ ma ọ bụ ihe ọmụmụ ndị ọzọ, ọ kachasị na Steeti Enugwu. Ọzọ, maka nleghara anya ndị gọọmentị n'ebe asụsụ Igbo dị, ụmụ amaala Igbo gụrụ asụsụ Igbo na mahadum na n'ụlọ akwụkwọ dị elu anaghị enweta ọrụ. Ihe kpatara nke a bụ maka na gọọmentị arụpụtaghị ụlọ ọrụ dị iche iche gbasara asụsụ Igbo dị ka ụlọ ọrụ na-ebipụta akwụkwọ akụkọ n'Igbo, nke na-emepụta ejije dị ka ọ dị na Awụsa naYoruba (Nollywood).

Commented [u51]: /

Commented [u52]: akwụkwọ akụkọ

Ụkọ Akwụkwọ Agụmagụ n'ụlọ Akwụkwọ

Commented [u53]: n'Ụlọ

Dị ka Nwadike (2009:18) siri kwu "e nweghị akwụkwọ agụmagụ n'ụlọ akwụkwọ bụ otu ihe gosiri na o nweghị ihe ndị Igbo ji asụsụ ha eme ma bụrụkwa otu ihe ga-eme ka ụmụaka ghara ịdị uchu n'asụsụ Igbo". N'ezi asụsụ, e nweghị ọtụtụ akwụkwọ ọgụgụ e dere n'asụsụ Igbo n'ụlọ akwụkwọ anyị dị iche iche, ọ kachasị n'ogo praịmarị etu ọ dị n'asụsụ Bekee na ndị ọzọ sokwa n'ọgbatauhie dịrị ọmụmụ na nkụzi asụsụ Igbo. Ọ hịara ahụ ịhụ nwata akwụkwọ ji akwụkwọ ọ bụ n'Igbo ka e dere ya na praịmarị otu ọ dị na Bekee, Awụsa na Yoruba. E nweghị ọtụtụ akwụkwọ agụmagụ ndị e dere n'asụsụ Igbo mere ka ụmụaka ghara inwe mmasị n'asụsụ ahụ. Akwụkwọ ụtọasụsụ na amụmamụ ndị ọzọ n'asụsụ Igbo adịghị ọtụtụ.

Site na nchọpụta o mere, Egbusi (1998:21) kọwara na "ọtụtụ ndị nkụzi anaghị achọ ịsụ asụsụ Igbo tụmadị ịmụ asụsụ Igbo n'ụlọ akwụkwọ ha". O depụtakwara ihe ndị na-ebute na ụmụaka anaghị enwe mmasị n'ihe gbasara ọmụmụ na nkụzi asụsụ Igbo ndị gụnyere ihe ndị a: ndị gọọmentị enweghị ihe ha ji asụsụ Igbo kpọrọ, ọ bụ ya mere na ugbu a e mezighị ya ka ọ bụrụ iwu n'ụlọ akwụkwọ niile dị n'ala Igbo etu ọ dịbu na mbụ. Ọtụtụ ụlọ akwụkwọ enweghị ndị nkụzi Igbo tụmadị ndị a zụrụ nke ọma maka na ndị gụrụ asụsụ

Igbo n'ụlọ akwụkwọ dị elu pere mpe. Ndị nne na nna anaghị akwado ụmụ ha n'ịsụ asụsụ Igbo. Ndị gọọmentị na ndị ọkammụta ewepụtabeghị ezigbo sịlabus e ji akụzi Igbo. A naghị enye asụsụ Igbo ezigbo ohere a na-enye amụmamụ ndị ọzọ n'ikụzi ya. E nweghị ngwa nkụzi e ji akụzi asụsụ Igbo n'usoro dị mma. Asụsụ Igbo bụ asụsụ olundị, ọ na-eme ka nkụzi na ọmụmụ asụsụ Igbo dị ụfụ n'anya ndị nkụzi na ụmụ akwụkwọ. Ndị mmadụ anabataghị asụsụ ahụ dị ka ihe kwesiri ọmụmụ. O nworo anya na site n'edemede a, e nwere ọtụtụ nsogbu mere na ụmụaka enweghị mmasị n'ihe gbasara ọmụmụ na nkụzi asụsụ Igbo. O kwesiri ka gọọmentị na ndị Igbo n'onwe ha tinye anya na nsogbu ndị ahụ n'ihi na ha mee nke a, asụsụ Igbo ga-akwụrụ dị ka ogbo ya ndị ọzọ.

Dị ka Akere (2004:8) siri kwu "ọtụtụ ndị nkụzi anaghị eji ezigbo akanka akụzi Igbo, ya bụ na ha riri mperi n'akanka nkụzi Igbo". Ọ gara n'ihu kwuo na onye nkụzi kwesiri iwepụta usoro o nwere ike iji na-akụzi ihe nke ọma na klasị iji me ka a hụ ya dị ka onye tozuru etozu n'ihe ọ na-eme, nke pụtara na ọ bụrụ na e nwee ọtụtụ akwụkwọ ndị e derela n'asụsụ Igbo, na ọ gaghị ahịa ya ahụ iwere akanka dị iche iche kụziere ya ụmụ akwụkwọ ka ha ga-esi ghọta ya ọsịịsọ.

Ọtụtụ ihe ndị ọzọ na-ebutekwa ndaghachi azụ asụsụ Igbo na-adaghachi na nkuzi na ọmụmụ ya n'ụlọ akwụkwọ ugbu a gụnyekwara:

Ọtụtụ ụmụ akwụkwọ enweghị mmasị n'ebe asụsụ Igbo dị, n'ihi ya ha anaghị adị uchu n'ịmụ ya. A na-enye asụsụ Bekee oge karịa asụsụ Igbo na nkuzi ya, n'ihi ya oge e ji akuzi asụsụ Igbo anaghị ezuru ya dị ka amụmamụ ndị ọzọ. Ọtụtụ ndị nne na nna na-eche na onye na-asụ Igbo amaghị akwụkwọ, n'ihi ya na ọ bụ ịsụ okpookpo Bekee bụ mmụta. Nke a mere ha ji hụta nkuzi na ọmụmụ asụsụ Igbo dị ka igbu oge na amaghị akwụkwọ. Ụfọdụ ụmụ amaala Igbo sị na o nweghị ebe e ji asụsụ Igbo aga na e jighị ya aga mba ofesi. N'aka nke ọzọ, ọtụtụ ndị nkuzi Igbo bụ ndị ọ na-eme ihere ikwu na ha na-akuzi Igbo. Ụdị agwa ụfọdụ ndị ụlọ akwụkwọ na-akpa n'ebe asụsụ Igbo dị, dị egwu. Ha achọghị ka a na-asụ Igbo n'ụlọ akwụkwọ ha, onye sụọ ya, a daa ya nra ma ọ bụ nye ya ntaramahụhụ dị egwu.

Ihe kacha dọghachi nkuzi na ọmụmụ asụsụ Igbo azụ na Steeti Enugwu na kwa n'ala Igbo niile bụ mwepụ e nwepuru asụsụ Igbo n'ule nwa akwụkwọ Igbo ọ bụla ga-eleriri n'ule *WAEC.* Na mbụ, e meburu ya ka ọ bụrụ iwu na nwa akwụkwọ ọ bụla na Naịjirịa ga-emeriri otu asụsụ n'ime asụsụ atọ gọọmentị nabatara, ya bụ Awụsa, Igbo na Yoruba. Ma ka ọ dị taa , ọ dịzighị etu ahụ. Ọ bụzị onye chọọ, o mee ya, onye achọghị, ọ hapụ. Ọ bụrụ na ọ ka dị otu ọ dị na mbụ, ọ gara eme ka ụmụ akwụkwọ tinye uchu n'ịmụ ya. Ọ bụ ihe ndị a niile na ndị ọzọ ohere agaghị ekwe ide ha ebe a mere e ji ewe asụsụ Igbo eme pọpịị n'ụlọ akwụkwọ anyị dị iche iche.

Uru Asụsụ Bara na Ndụ Mmadụ

Asụsụ kachasị dị mkpa n'ịmata agbụrụ, nke na ọtụtụ mgbe, aha agbụrụ na aha asụsụ ha na-abụ otu okwu. Iji maa atụ; Awụsa bụ aha agbụrụ bụrụkwa asụsụ ha. Etu a ka ọ dị Yoruba, Efik na Igbo na asụsụ Igbo. Ebe ha abụọ bụ otu, ihe ọ pụtara bụ na e gburaa asụsụ agbụrụ ọ bụla, e gbuola agbụrụ ahụ (Ejiofor, 2010:4). Asụsụ bụ ụgbọ ala e ji ebu omenala

Commented [u54]: I ji n'aka?
Wepu ebe a

Commented [u55]: asụsụ ọbụla nwere olundị

Commented [u56]: ?

Commented [u57]: Nkeji a, o so n'ụkọakwụkwọ?
Ọ bụ nchọpụtaga, ka ọ bụ aro nwa nchọcha.
Biko lebakwa nkeji a anya

Commented [u58]: iwere

Commented [u59]: e jighị

Commented [u60]: Igbo dị dị egwu

Commented [u61]: eleịrị

Commented [u62]: ewe

Commented [u63]: na

Commented [u64]: ?

na ọdịbendị agbụrụ ọ bụla. Asụsụ na-emekwa ka agbụrụ ọ bụla jikọta ọnụ, na-ewu ewu. Iji maa atụ, ndị Briten abụghị mba buru nnukwu ibu mana ọ bụ asụsụ ha mere na ha so na mba na-ewu ewu n'ụwa niile. Asụsụ bụ ndụ agbụrụ etu mmiri siri bụrụ ndụ azụ. Mmiri taa, azụ anwụsịsịa. Otu aka ahụkwa, asụsụ nwụọ, agbụrụ anwụọ. Asụsụ na-abanye n'ili, agbụrụ nwe ya ana-eso ya. N'ihi ya ọ bụrụ na asụsụ Igbo anwụọ, agaghịzịkwa enwe agbụrụ a na-akpọ ndị Igbo. Ọ bụghị naanị na asụsụ bụ njirimara agbụrụ kama asụsụ bụ otu ụzọ dị mkpa e ji esi ogo ma ọ bụ ezipụta ike agbụrụ nwere.

Asụsụ Igbo bụ asụsụ a na-asụ n'ala Igbo niile. O so n'ihe kacha mkpa e ji ama onye Igbo ọ bụla bụrụkwa ihe e jiri mara ha na mba Naijiria. Ihe ndi e ji asụsụ Igbo eme gụnyere ihe ndị a: Ọ na-akọwa ebe mmadụ si pụta.Ọ bụ mgbe mmadụ sụrụ asụsụ Igbo ka a ga-eji mata onye ebe ọ bụ. Asụsụ na-azọpụta mmadụ na ọ daba na nsogbu na mba ọzọ ma onye obodo ya nọrọ ebe ahụ. Asụsụ Igbo na-eme ka mmadụ nweta ọrụ dị ka asụsụ ndị ọzọ. E ji asụsụ Igbo azụkọrịta ahịa n'ala Igbo ọ bụla. E jikwa asụsụ Igbo ekpezi esemokwu dị n'etiti mmadụ na ibe ya ma ọ bụ nke dị n'ụlọ na n'ama dị iche iche. Ọ bụ asụsụ ka e ji eme emume ọlụlụ di na nwunye na omenala ndị ọzọ dị ka iri ji ọhụrụ, akwamozu, igba mmanwụ wdg. A na-eji ya akụziri ụmụaka omenala na ewumewu obodo ha dị iche iche nakwa atụmatụokwu dị ka ilu, akpaalaokwu, agwụgwa, okwuntabire, akụkọ ifo na ndị ọzọ.

Ka Ọmụmụ na Nkụzi Asụsụ Igbo Dị Taa n'Ụlọ Akwụkwọ

N'ezi asụsụ, ọ bụ naanị onye maara ihe ma ụma na-ajụ nne ya ma ụgbọgụrụ ọ na-amị anyụ. E ji anya ama ọka chara acha. Onye ọ bụla ji anya ya ahụla na asụsụ Igbo ji nwayọ nwayọ na-anwụ. Ọ bụ ihe mwute na ihe ihere taa, na onye Igbo na-ekwu okwu n'asụsụ Igbo ugbu a, na okwu Bekee na-akarizị okwu Igbo. A gaghị ama ma ọ bụ Bekee ka ọ na-asụ ka ọ bụ Igbo. Taa ndị Igbo abụọ ma ọ bụ karịa maara akwụkwọ, ọ bụrụgodi sọọsọ akwụkwọ ọtaakara ka ha gara, na-akpaṛịta ụka, na ọ bụ Bekee ka ha n-asụ. O nweghị onye Igbo ma ndị gụrụ akwụkwọ ma ndị agụghị nwere ike taa sụọ asụsụ Igbo ntakịrị oge, n'gwọtọkọghị ya na asụsụ Bekee. Otụtụ ndị Igbo gụrụ akwụkwọ enweghị ike ide ma ọ bụ gụọ Igbo werewere. N'eziokwu, ị chọọ izọnarị onye Igbo ihe taa, ị dee ya n'asụsụ Igbo. { hụtụla okwu nnabata (*welcome address*) ndị Igbo, ndị Igbo na-agụrụ nnukwu onye ọbịa ha bụkwa onye Igbo n'ala Igbo, e dere n'asụsụ Igbo, ma gụkwaa ya n'Igbo? Ọtụtụ ụmụntakịrị ndị Igbo amaghị ihe ndị Igbo na-akpọ ihe ụfọdụ dị ka windo,banana, kitchen, spoon, bed, plantain wdg. O nwere ọtụtụ ụlọ akwụkwọ dị n'ala Igbo taa a na-apịa ụmụaka ụtarị ma ọ bụ daa ha nra ma ha sụọ Igbo na klasị. Ọtụtụ nne na nna na-akpọpụ ụmụ ha n'ụlọ akwụkwọ nnwereonwe na-akụzi Igbo. Nke a ọ bụghị ihe jọgburu udele ma sigbuo nkawụ n'isi? Ndị Igbo bụ ndị ji asụsụ ndị ọzọ anya isi n'amaghị na nwa ụkpala na-ere n'ọkụ sị na ya na-aha mmanụ.

Ọtụtụ ndị nkụzi Igbo bụ asụsụ Bekee ka ha ji akụziri ụmụ akwụkwọ ha Igbo. Nke a na-egosi na ha aṅụjughị ara nne ha afọ n'ihe gbasara asụsụ Igbo. Ihe a na-anụ bụ:

Onye nkuzi: "*It is time for Igbo lesson, bring out your Igbo book*". Mgbe ọ na-arụ aka n'ihe eserese dị na mgbọ odee, ọ jụọ ha "*what is the name of this*?

Commented [u65]: ọdịbendị

Commented [u66]: ?

Commented [u67]: ?

Commented [u68]:

Commented [u69]: Ha abụ ewumewu?

Commented [u70]: na

Commented [u71]: i

Commented [u72]: nnwereonwe

Commented [u73]: odee

Otu nwa akwụkwọ azaa ya: *The name is house*. Ọ bụ ụdị ndị nkuzi anyị nwere n'ọtụtụ ụlọ akwụkwọ dị na Seeti Enugwu na n'ala Igbo gba gburugburu taa. Ihe a ọ bụ ọmụmụ na nkuzi asụsụ Igbo? O nwere ọtụtụ ezinaụlọ n'ala Igbo taa ọ bụ Bekee ka a na-asụ na be ha etu e si asụ na be ndị ọcha, ma nne na nna ma ụmụaka ha. Ndị nne na nna dị etu a bụ "say hello to uncle" ma ọ bụ say *hello to untie, how are you*? ka ha na-agwa ụmụ ha, ha jiri kelee onye ọbịa bụ onye Igbo ibe ha. A bịazịa n'ụlọ ọrụ gọọmentị, onye Igbo bata, o jiri asụsụ Bekee na-agwa onye Igbo ibe ya okwu n'ihi na ọ bụrụ na o meghị etu ahụ, ọ gaghị enweta ihe ọ chọrọ bịa. Taa ọtụtụ ndị nnukwu mmadụ ndị Igbo kulie ịgwa ọgbakọ ndị Igbo okwu, ihere adịghị eme ha ikwu "enweghị m ike ikwu ihe m chọrọ ikwu n'Igbo, aga m ekwu ya na Bekee". O kwuchaa, anyị akụọrọ ya aka. Tụfịa! Ọ bụrụ ọgwụ, ọ gaghị ere. Asụsụ ọ bụla a naghị asụ asụ, ede ede, na-agụ agụ bụkwa ọnwụ ka ọ na-anwụ. Otu ụbọchị, ị nụ chararam, ọ nwụọ pịị.

Ndị Igbo na-etiwapụ okpookpo Bekee n'ala Igbo, na-agwọtọkọ asụsụ Igbo na asụsụ Bekee, na-eleda asụsụ Igbo anya ma ha anaghị elenye anya hụ ka ụmụnne anyị ndị Awụsa na Yoruba si eme n'asụsụ nke ha.Ndị Awụsa na Yoruba hụrụ asụsụ ha n'anya ebe ọ dị ukwuu. Onye n'ime ha maara akwụkwọ, maara agụ, na-ede, na-asụ asụsụ ha dị iche iche. Ha sụwa asụsụ ha, ha asụwa naanị ya n'agwọtọkọghị ya na Bekee. Ha na-asụ asụsụ ha ebe niile; n'ahịa, ọgbakọ, n'ụlọ oriri na ọṅụṅụ n'agbanyeghị na ndị mba ọzọ nọ ya ma ha anọghị ya, ma ndị Igbo anaghị eme ihe dị otu ahụ n'ihi ahụghị asụsụ ha n'anya. Ebe ọ bụla ndị Igbo zuru abụọ ma ọ bụ karịa nọrọ n'onwe, ha ana-asụ Bekee. Onye Awụsa ma ọ bụ Yoruba bata n'ụlọ ọrụ nwanne ha, ọ bụ asụsụ Awụsa ma ọ bụ Yoruba ka ha ga-eji kelee ekele, kparịta ụka, ma ọ bụrụ onye Igbo batara n'ụlọ ọrụ nwanne ya, ọ sụwara ya Bekee iji gosi na ya maara akwụkwọ. Ọ bụ na nke a abụghị oke "nsọkwụ na nzuzu kpụ ọkụ n'ọnụ?" Ndị Igbo tetenụ n'ụra nke a unu mu anya arahụ. Ndị Awụsa na Yoruba anaghị achọ ịma ma ndị Igbo ma ọ bụ mba ọzọ nọ n'etiti ha mgbe ha na-asụ asụsụ ha. Dị ka Ejiofor (2010: 41) kwuru:

Anyị ka na-ahụ ihe ndị Awụsa ka na-eme ugbu a. Ndị Emir ha nwee nnukwu ọbịa abụghị

onye Awụsa n'ihe ụfọdụ, ha nwere asụsụ Awụsa nabata ya… Mgbe President Goodluck

Jonathan gara hụ Emir Katsina ịgara ya akwa maka ọnwụ President Yar'Adua, oge

President Jonathan kwuchaara okwu n' asụsụ Bekee, Emir jiri asụsụ Awụsa zaghachi ya.

Ma ọ maara na Jonathan anaghị anụ asụsụ Awụsa.

Ndị Igbo, anyị ahụla ihe anyị na-eme onwe anyị. Ọ bụrụ na ọ bụ Emir bịara n'ala Igbo, ọ bụ asụsụ Bekee bụ ihe a ga-eji zaghachi okwu o kwuru. Nke a ọ bụ ụjọ? Ọ bụ na Nwamgbeke amaghị akpụ ka ọ bụ na agụba adịghị nkọ? Onye kpọọ ọba ya mkpọkọrọ, agbataobi ya enwere ya kpoo ntụ.

Ụzọ a ga-esi me ka asụsụ kwụrụ Chịm n'Ụlọ Akwụkwọ na N'Ala Igbo Niile

Commented [u74]: bụ na

Commented [u75]: Dekọọ nkeji a ka ọ banye n'okpuru ihe ndị na-ebute ndaghachi azụ asụsụ Igbo

Commented [u76]: DEgharịa ya ka ọ bụrụ:
Ụzọ a ga-esi me ka asụsụ Igbo kwụrụ chịm

Ndị Igbo kwuru okwu sị na "ewu atasịa ya, ma ọkụkọ abọsabeghị ya", n'ihi nke a, ọ ka dị mkpa na anyị chowara ewu ojii mgbe ehihie ka dị. Asụsụ Igbo zuuru ndị Igbo oke, anyị ga-ejisi ike kpọọ ya ihe dị oke mkpa maka na a naghị ahapụ isi egwuji olu. Ndị Igbo kwesiri ime nke a ngwa ngwa ka ajọ amụma e buuru asụsụ Igbo na ọ ga-anwụ n'oge adịghị anya ghara ịbịa na mmezu. Ọ kwere ghọta na mba ọ bụla tufuru asụsụ ha alaala ka naị, n'ihi na omenala na ihe niile e jiri mara omenala anyụọla ka ọkụ udu mmiri.

Dị ka Epuchie (2009:37) siri kwu "ndị Igbo na-ekwu na igwurube jikọta ụkwụ, ha agbawaa ite".Ọzọ kwa, ọ na-abụ aka abụọ gbakọta ọnụ, ha akụgbuo ijiji maka na a nyụkọọ mamịrị ọnụ, ọ gbọọ ụfụfụ. Ilu ndị a niile na-ekwu na oge eruola mgbe ndị Igbo ga-ejikọta aka ọnụ gboo mkpa dịịrị ha n'asụsụ ha. A sị, "a chọwa isi ọchụ e jebe n'ụzụ". N'iji mee ka asụsụ Igbo kwụrụ chịm n'ụlọ akwụkwọ n'ala Igbo niile, ọ bụ ndị nne na nna na ndị nkuzi ka nke a ga-esite n'aka ha dị ire. Ndị nne na nna kwesiri iji asụsụ Igbo na-azụlite umụ ha n'ezinaụlọ ha, jiri ya na-enwe mmekọrịta n'etiti onwe ha, na-akọrọ ha akụkụ ifo na akụkọ dị aṅaa n'asụsụ Igbo; na-akuziri ha omenala obodo ha ma tie iwu na ebe ọ bụ na ha na-amụta asụsụ Bekee n'ụlọ akwụkwọ, na a chọghị ka a sụọ asụsụ Bekee n'ezinaụlọ ha. Nwatakịrị ọ bụla nupuru isi n'iwu ahụ, nne ma ọ bụ nna ataa ya ahụhụ.

N'akụkụ nke ndị nkuzi, gọọmentị ma ọ bụ ndị na-ahụ maka inwe ọrụ nkuzi ga-agba mbọ hụ na ndị a na-enwe n'ọrụ nkuzi asụsụ Igbo bụ ndị maara ihe ekwe na-akụ n'asụsụ Igbo, ya bụ ndị gụrụ asụsụ Igbo na mahadum ma ọ bụ koleji keedukeshọn. Ọ bụghị ndị gụrụ ihe ọmụmụ ndị ọzọ ma n'ihi na ọ bụ na ngalaba asụsụ Igbo ka ohere dị, a sị ha gaa kuziwe Igbo. Mgbe ahụ o jide asụsụ Igbo gburie, kpọdo ya isi n'ala. Ọ bụ ụdị ndị a na-eji asụsụ Bekee akuzi asụsụ Igbo. Nke bụ nkụgọ, ọ bụghị nkuzi. Ọzọ dị ka ibe ya bụ, na a ga-amachi onye nkuzi ọ bụla iji asụsụ Bekee kuzi Igbo n'ụlọ akwụkwọ niile dị n'ala Igbo. Onye nkuzi ọ bụla e nwetere na-eme nke a, a chụọ ya n'ọrụ mara na ọ maghị ihe ọ na-eme. Ọ dị mkpa na onye nkuzi ọ bụla na-akuzi Igbo nwere sịlabus Igbo nke ga-enyere ya aka ịma ihe ọ ga-akuzi na usoro ọ ga-agbaso n'ikuzi ya ka ụmụaka ghọta ya nke oma. Ọ ga-esite n'usoro amụmamụ nkuzi Igbo dị iche iche dị ka: ekwumekwu, agụmagụ, edemede, ụtọasụsụ, akụkọ, kompozishọn, egwuregwu, abụ, omenala na ewumewu na ngalaba ndị ọzọ mejupụtara ọmụmụ asụsụ Igbo akuzi, n'ihi na ọ bụ ezi usoro dị mma maka asụsụ.Ndị nkuzi ga-eme ya ka ọ bụrụ iwu na nwa akwụkwọ ọ bụla sụrụ asụsụ Bekee na klasị mgbe ha na-eme asụsụ Igbo, ga-ata ezigbo ahụhụ. E tosighịzị ime ka nwa akwụkwọ ọ bụla sụrụ Igbo n'ụlọ akwụkwọ dị n'ala Igbo taa ahụhụ ma ọ bụ kwụọ ụgwọ ọ bụla maka na nke a bụ arụ kpụ ọkụ n'ọnụ. Ndị nkuzi kwesiri ịgba mbọ hụ na e nyere nkuzi na ọmụmụ asụsụ Igbo ezigbo ohere, ọ bụrụgodu nke karịrị ihe ọmụmụ ndị ọzọ n'ụlọ akwụkwọ maka na nke m ka nke anyị. Ihe onye nwere ka o ji anya isi. Ọ dị oke mkpa na ndị nkuzi na-eji ezigbo ngwa nkuzi akuzi asụsụ Igbo maka na hụ m n'anya ka nụ m na ntị. Ngwa nkuzi na-eme ka ụmụaka were anya ime mmụọ ha na-echeta ihe onye nkuzi kuziri na klasị. {kpọ ụmụ akwụkwọ gaa njem nlereanya dị ka ụlọ ebe e nwegasịrị ihe ọkpụ, ebe a na-akpụgasị akọrọngwa Igbo dị iche iche, dị mkpa na nkuzi na ọmụmụ asụsụ Igbo. Ọ bụrụ na ndị nkuzi Igbo gbasoo usoro ndị a n'ikuzi asụsụ Igbo, ha agaghị ahụ ohere iji kụọ asịrị ma ọ bụ ree ngwa ahịa n'ụlọ akwụkwọ.

Commented [u77]: "----------"

Commented [u78]: ? omenala

Commented [u79]: were

Commented [u80]: were ihe ọzọ dochie ahịrịokwu a

A bịa n'ebe ndị gọọmentị nọ, ha ga-agba mbọ weputara asụsụIgbo anya nke ọma maka na ọ bụ asụsụ ha. Ha ga-ahụ na ego e weputara maka asụsụ Bekee ka a ga-eweputara asụsụ Igbo, hapụ ime họrọ ụmụụmụ gbuo ichi, họrọ ụmụụmụ chie ọzọ maka na e mee onye ka e mere ibe ya, obi adị ya mma. Ha mee etu a, ọ ga-enyere ndị nọ na ngalaba asụsụ Igbo aka inweta akọrọngwa niile ha chọrọ maka nkuzi na ọmụmụ asụsụ Igbo. Nke ọzọ bụ na gọọmentị ga-eme ka nwa akwụkwọ ọ bụla nọ n'ụlọ akwụkwọ dị n'ala Igbo na-amụ asụsụ Igbo. Ọ dịkwa mkpa na ha nweghachiri iwu e tiburu na mbụ na nwa akwụkwọ Igbo ọ bụla na-agụ akwụkwọ na Steeti Igbo ga-elereriri asụsụ Igbo n'ule *WAEC*. Onye emeghị nke a, ọ mara na ọ kwọrọ aka tiere ọkụkọ akị.

Gọọmentị ga-eme ya ka ọ bụrụ iwu na nwa akwụkwọ Igbo ọ bụla enweghị kredit n'asụsụ Igbo n'ule *WAEC, NECO* ma ọ bụ *GCE* agaghị enweta ohere ịgụ akwụkwọ na mahadum dị n'ala Igbo. Nwa akwụkwọ Igbo ọ bụla enwetaghị pasị n'ule *WAEC, NECO* ma ọ bụ *GCE* agaghị enweta ohere ịrụ ọrụ n'ala Igbo.

Alo Onye Nchọcha

Ndị gọọmentị ga-agba mbọ hụ na e nwere ọtụtụ akwụkwọ ndị e jiri Igbo, ọkachasị nke e ji Igbo Izugbe dee. N'otu aka ahụ, ndị nkuzi na ndị isi ụlọ akwụkwọ ga na-agba ụmụ akwụkwọ ume nke ọma n'ọmụmụ asụsụ Igbo. Ha ga-eme nke a site n'inye ha agụmakwụkwọ n'efu ma ọ bụ inye ha ihe agbamume ndị ọzọ dị iche iche. E mee ihe ndị a, ọ ga-eme ka agụụ ịmụ asụsụ Igbo n'ụlọ akwụkwọ gụwa ụmụ akwụkwọ.

Ọ ga-adị mma nke ukwuu ma ọ bụrụ na ndị nne na nna ejiri asụsụ Igbo zụlitewe ụmụaka ha n'ezinaụlọ. Ụmụ afọ Igbo kwesiri ịnomi agbụrụ ndị ọzọ e nwere na Naịjirịa dị ka Awụsa na Yoruba bụ ndị ji asụsụ nke ha anya isi.

Ndị gọọmentị ga na-achịkọba ọgbakọ ndị nkuzi Igbo dị iche iche maka iji kuziere ha ihe ụfọdụ dị mkpa maka asụsụ Igbo. Ha ga-emekwa ka e nwee ngwa nkuzi Igbo zuru oke dị ka ọ dị n'asụsụ Bekee, asụsụ ndị ọzọ na amụmamụ ndị ọzọ dị iche iche. Ọ bụrụ na e mee otu a, ụmụ akwụkwọ ga na-enwe mmasị n'ọmụmụ asụsụ Igbo

Ndị nhazi agụmakwụkwọ ga-agba mbọ gụzowe iwu na ntuziaka maka nkwalite nkuzi na ọmụmụ asụsụ Igbo n'ụlọ akwụkwọ. Ha ga-enye iwu na nwata akwụkwọ ọ bụla bụ onye Igbo ga-enwetarịrị asụsụ Igbo 'ule *WAEC* na *NECO* tupu ọ banye mahadum. Ha pụkwara iguzowe ihe dị ka asọmpi n'ihe ọmụmụ asụsụ Igbo n'etiti klasị na ibe ya ma ọ bụ n'etiti ụlọ akwụkwọ na ibe ya nke a ga-enye onyinye gbara ọkpụrụkpụ n'aka ndị meriri.

Ọzọ dị ka ibe ya bụ nandị isi ụlọ akwụkwọ nandị nkuzi ga-agba mbọ hụ na ha kwụsịrị ịnara nwata ọ bụla sụrụ asụsụ Igbo na klasị ego ma ọ bụ taa ya ahụhụ, n'ihi na nwata anaghị efu n'ihe ya. Ọnọdụ a na-eme ka ụmụ akwụkwọ nwee obi ịjụ oyi gbasara ọmụmụ asụsụ Igbo n'ụlọ akwụkwọ. Tụkwasịrị nke a, ndị gọọmentị kwesiri ime ya ka ọ bụrụ iwu na tupu e nwere nwa afọ Igbo ọ bụla n'ọrụ, na ọ ga-abụ onye maara asụ ma na-edekwa asụsụ Igbo nke ọma. Onye nchọcha ji aka na e tinye alo ndị a niile n'ọrụ na asụsụ Igbo ga-abụ a kwaa ọ kwụrụ n'asụsụ mba ụwa.

Commented [u81]: weghachiri

Commented [u82]: ndị

Commented [u83]: ndị meriri ihe onyinye gbara ọkpụrụkpụ

Commented [u84]: were

Nchịkọta

Site n'ederede a, a chọputara na ọtụtụ ndị Igbo ejighị asụsụ ha kpọrọ ihe ọ bụla taa. A chọpụtakwara na ndị nne na nna so n'isi a hụrụ kwawa okpu maka iweda asụsụ Igbo ala n'ihi na ụmụ ntorobịa na ụmụaka Igbo anaghị asụ asụsụ Igbo bụ ha kpatara ya. Nke a bụ maka na ụfọdụ n'ime ha kara nwe mmasị n'asụsụ Bekee karịa asụsụ Igbo. Nchọpụta ọzọ pụtara ihe ebe a, bụ ngwọtọkọ a na-agwọtọkọ asụsụ Igbo na nke Bekee, nke soro gbupịa asụsụ Igbo, karịa onye chọọ ịsụ Bekee, ọ sụọ, onye chọọ ịsụ Igbo, ọ sụọ. A chọpụtara na ọ bụrụ na gọọmentị elebaghariịa anya n'iwu metụtara mmụta, ọ kachasị nke metụtara asụsụ e ji eme ihe ọmụmụ n'ụlọ akwụkwọ, ma hụ na a na-eji iwu ndị a arụ ọrụ etu kwesiri ekwesi, ọ ga-enye aka mee ka a kpolite mmasi ụmụaka Igbo n'ụlọ akwụkwọ tụmadị ndị na-etolite etolite n'ebe asụsụ ha dị. Nchọcha a wee na-ekwusi ike ka onye ọ bụla bụ nwaafọ Igbo gbaa mbọ rụọ ọrụ dịịrị ya n'ikwalite asụsụ na omenala Igbo maka na ọ ga-enye aka mee ka asụsụ Igbo kwụrụ chịm dị ka ogbo ya ndị ọzọ.

Commented [u85]: Ihe a chọputagasịrị n'edemede a:
Odee gbasara ezigbo mbọ n'ide Igbo kara aka n'usoro ziri ezi

Ihe ndị odee ga-eleba anya na ya bụ, ịma ndịiche dị n'etiti inwe na iwe na okwu ndị ọzọ dị otu ahụ. Ekwela ka olundị gị duhie ọgụụ ụzọ.

Biko gụgharịa edemede gị nke ọma nke ọma ma tinyechaa ntụpọ ebe kwesịrị ekwesị

Ihe ndị ọzọ dịcha n'ime ederede a

Edensibịa

Akere, C. N. (2004).*Foundation of Igbo Studies*. Onitsha: Asudo University Publishers.

Amos, N. (2015). Nsogbu enweghi mmasị n'ọmụmụ na nkuzi Igbo n'ụlọ akwụkwọ praịmarị dị n'obodo m bụ Ụmụocheala. Nchọcha e mere na ngalaba ọmụmụ na asụsụ Naịjirịa nke Alvan Ikeoku Fedụral koleji nke edukeshọn, Owere.

Anụmụdụ, N. (2016). Echekwaghị asụsụ Igbo n'ezinaụlọ: Nsogbu na ọghọm dị na ya. *Ekwe Jọnal.* Besing Books multipurpose publications, Awka, Anambra.

Apakama, L. M. (2006). *Ndubata n'ụtọasụsụ na ụdaasụsụ Igbo.* Owere: Divine mercy publishers.

Apakama, L. M. (2010). Language choice and the Igbo language in contemporary times: An Appraisal of the state of Igbo language in Nka. *A Journal of the arts& languages noLL*
A publication of the school of arts, Alvan Ikoku federal college of education, Owere Nigeria. PP. 1-6.

Egeonu, N. G. (2016). Asụsụ Igbo na mwulite obodo n'*Odezuruigbo*. PP.1- 11.

Ejiofor, P. (2010). *Ibeku Ndị Igbo Maka Asụsụ Igbo*. Awka: Valid Publishers

Emetumah, F. I. (2012). Developing a wholistic communication approach towards the Teaching of Igbo language in basic schools: Asurvey of Imo state in *basic education in Nigeria, fundamental euposition*.

Epuchie, D. N. (2009). Asụsụ Igbo n'oge ochie na oge ugbu a in *Opiike*. *A journal of Igbo language and culture.*Vol. 1, No. 1. A publication of the department of Nigerian languages, Alvan Ikoku Federal college of Education, Owere. PP.34-38.

Epuchie, D. N. (2009).*Opiike.Ajournal of Igbo language and culture.* Vol. 1, No. 1 Department
of Nigerian languages, Alvan Ikoku Federal college of Education with Kirino consultants.

Mbata, C. (2009). Ndị Igbo na aụsụs ha. Ntulegharị uche. *Opiike. A journal of Igbo language and Culture.*Vol. 1, No 1. Department of Nigerian languages, Alvan Ikoku Federal college of Education, Owere.

Nwadike, I. U. (2009). "Naịjirịa: Asụsụ, Omenaala na Mmepe Obodo" na jọnal Mmụta Igbo, 4(1), pp33-37.

Nwamaufu, O. (2012). "Ikwalite asụsụ Igbo: Ọrụ ndị Nne" in Pilgrims' Guide. A magazine ofSt
Thomas Anglican church women, Oraukwu, Maiden Edition,p. 58

Nyigide, N. M. (2018). Asụsụ Igbo na Ndụ ndị Igbo n'oge gboo na oge ugbu a: Ntulegharị uche
In *Achara. Jọnalụ nkwalite asụsụ Igbo.* Owere: Ogige Nkwalite Asụsụ Igbo (Igbo Language Development Centre).PP.152-164.

Obidiebube, J. I. (2007). "Ụmụnwaanyị Iwulite Asụsụ na Omenaala Igbo". *Journal of Igbo Studies.Vol. 2.* PP. 112-117.

Obieze, J. N. (2009). {kwalite Asụsụ na Omenaala Igbo site n' Ọzụzụ Mmụta Nkuzi in *Opiike,*
A Journal of Igbo language and culture.Vol. 1 No. 1. Department of Nigerian languages,
Alvan Ikoku Federal college of Education with Kirino Consultants.

Ofomata, C. E. (2012). *Omenaala na Ọdịnaala Ndị Igbo.* Enugu: Format Publishers.

Ofomata, C. E. (2013). *Ndezu Ụtọasụsụ Igbo. Usoro Nkuzi na Ọ mụmụ nke UBE nke ndị Junịọ Sekọndịrị.* Enugu: Format Publishers.

Okafo, C. U. Na Ewelukwa, U. (2012). Nhazi asụsụ Igbo maka ule sinịọ sekọndịrị na koleji, W.A.S.S.C.E., N. E. C. O., G. C. E., J. A. M. B. Onitsha: A.C. Global Publishers.

Okere, O. F. (2013). Ndị Ntorobịa na Asụsụ Igbo n'oge ugbu a. Edemede Nchọcha nke e mere
na ngalaba ọmụmụ asụsụ lingwistiks na Igbo nke Postugrajueti Stọdịịs, Mahadum Imo
Steeti nke dị n'Owere

Onwubie, B. C. na Okere, O. F. Ọnọdụ ọmụmụ asụsụ Igbo taa n'ụlọ akwụkwọ praịmarị na Steeti Imo, in *Achara, Jọnalụ Nkwlite Asụsụ Igbo.* Owere: Ogige Nkwlite Asụsụ Igbo (Igbo Language Development Centre). Pp.89-102.

Opara, C. E. (2009). "Amụmamụ asụsụ Igbo na agamniihu ala Igbo" in Opiike.A Journal of Igbo
language and culture.Vol. 1 No. 1.Apublication of the Department of Nigerian languages, Alvan Ikoku Federal college of Education, Owere.Pp.9-16.

Commented [u86]: Biko hazie edensibịa nke ọma